Aveo™

(Oválná 1900x950)

Včetně noh (samolepicí).
Prodloužený odpad a přepad nutný.

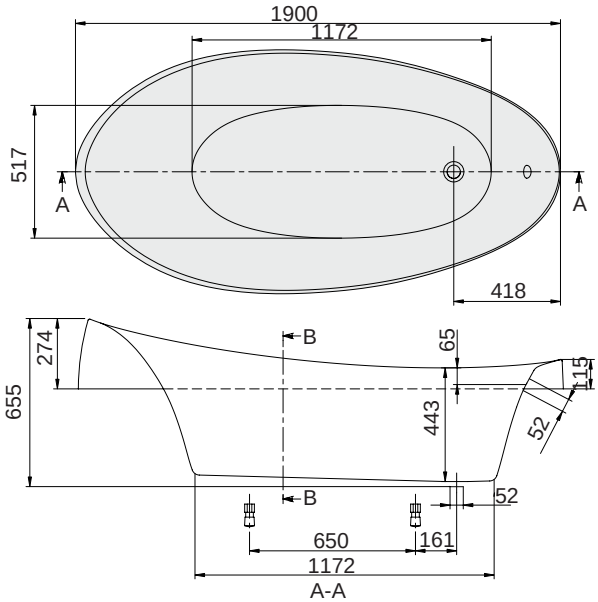

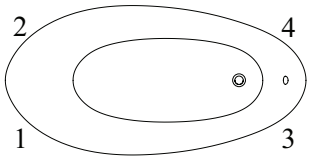

Whisper
Umístění technických částí 1
Přístup přes: 1 - 3
Spínací skříňka: 1
Ovládání na okraji vany: 1
Přijímač: 3 - 4
Umístění technických částí 2
Přístup přes: 2 - 4
Spínací skříňka: 2
Ovládání na okraji vany: 2
Přijímač: 3 - 4

Quaryl® by Villeroy & Boch

Objednací číslo	Název a provedení	Rozměry d x š	Rozměry dna d x š	Obsah (l) vč. 1 osoby	Váha kg	Barvy	
						Lesk	Mat
BQ194AVE7V	Aveo™, verze k zabudování	1900x950	1170x540	245	49,2	**65.310,-**	-

Příslušenství k vanám:		Cena
Objednací číslo	**Popis**	
90950061	Prodloužený kombinovaný odpad/přepad, pochromováno	4.050,-

Vhodné pro následující masážní systémy (cena bez vany)		Vestavná výška		Výška multibo-xu	Počet trysek	Cena
Kód masážního systému	**Popis**	**min**	**max**			
	Vysvětlivky k masážním systémům a příslušenství Whisper viz levá výklopná strana.					
WAE	Whisper Airpool	660	700	-	8	52.800,-
WWE	Whisper Whirlpool	700	740	-	8	56.100,-
WCE	Whisper Combipool	700	740	-	16	99.150,-

Příslušenství k masážnímu systému podle modelu (další možnosti viz výklopná strana):							Cena
Popis	**WAE**	**WWE**	**WCE**	**FAE**	**FWE**	**FCE**	
10 trysek pro masáž zad a nohou	-	✓	✓	-	-	-	36.240,-
Aromaterapie s efektem mlhy	-	-	-	-	-	-	-
Multibox	-	-	-	-	-	-	-

- Ceny jsou uvedeny v Kč bez DPH.
- Všechny rozměry jsou uvedeny v mm.
- Další informace k barvám viz výklopná strana vlevo a strana 197
- Další informace k masážním systémům viz strana 127