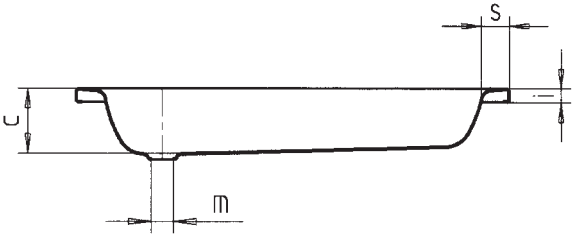

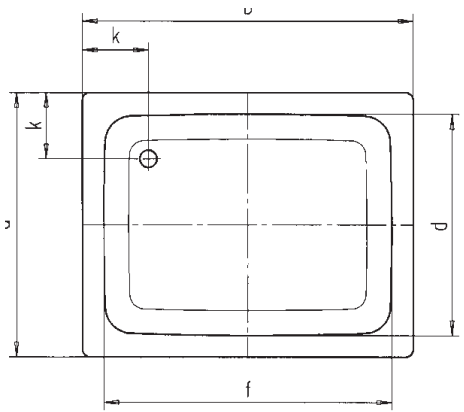

	540	548	541	539	549	551	550	552
a	700	750	700	700	750	800	800	800 mm
b	750	800	850	900	900	900	1000	1200 mm
c	140	140	140	140	140	140	140	140 mm
d	620	620	620	570	620	670	670	670 mm
f	670	670	770	770	770	770	870	1070 mm
i	32	32	32	32	32	32	32	32 mm
k	175	200	175	200	200	200	200	200 mm
m	52	52	52	52	52	52	52	52 mm
s	40	65	40	65	65	65	65	65 mm
	19	21	21	22	23	24	27	30 mm
	∅ 288	∅ 435	∅ 435	∅ 435	∅ 435	∅ 435	∅ 435	∅ 435 mm