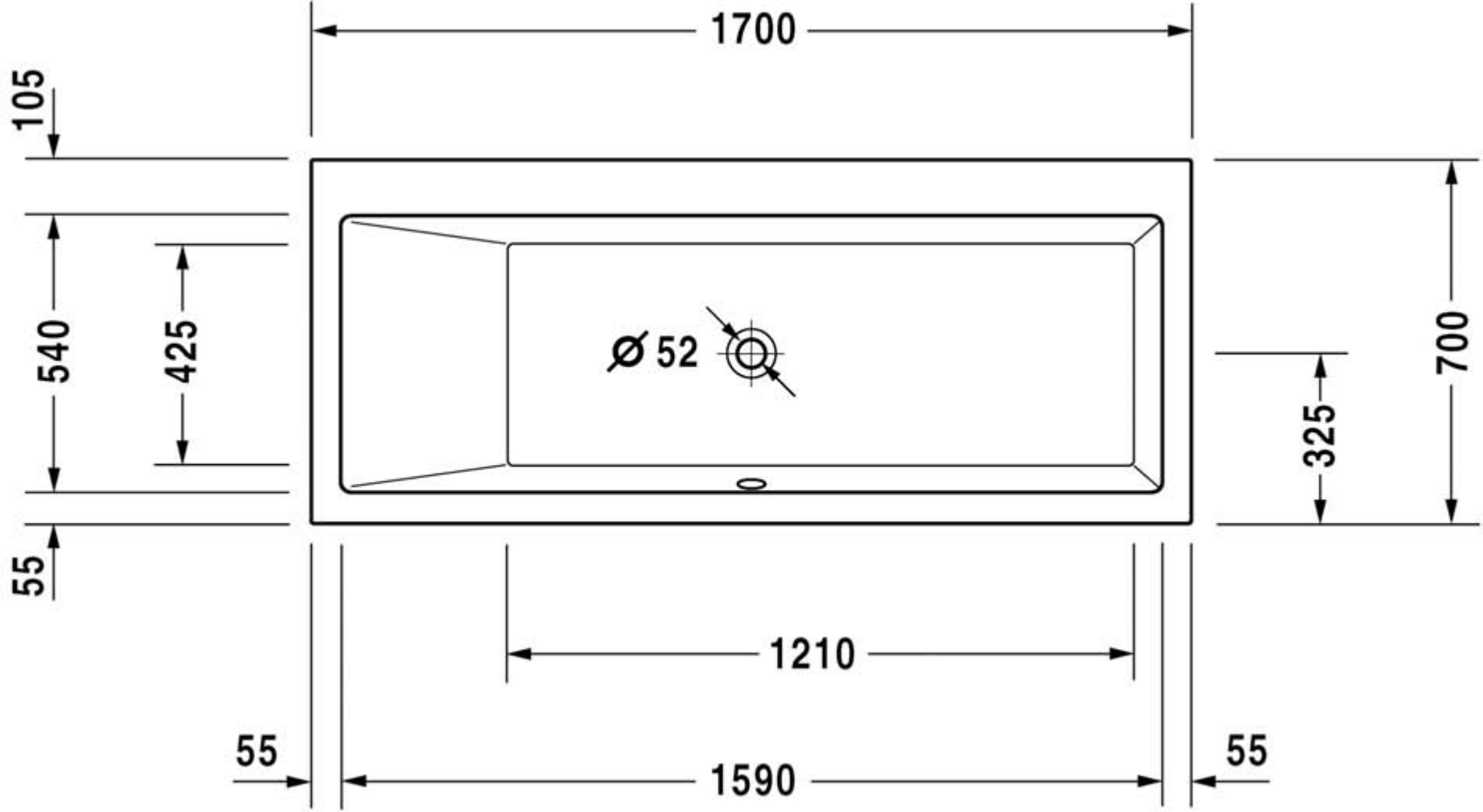
1700
105
540
425
Ø 52
325
700
55
1210
55
1590
55

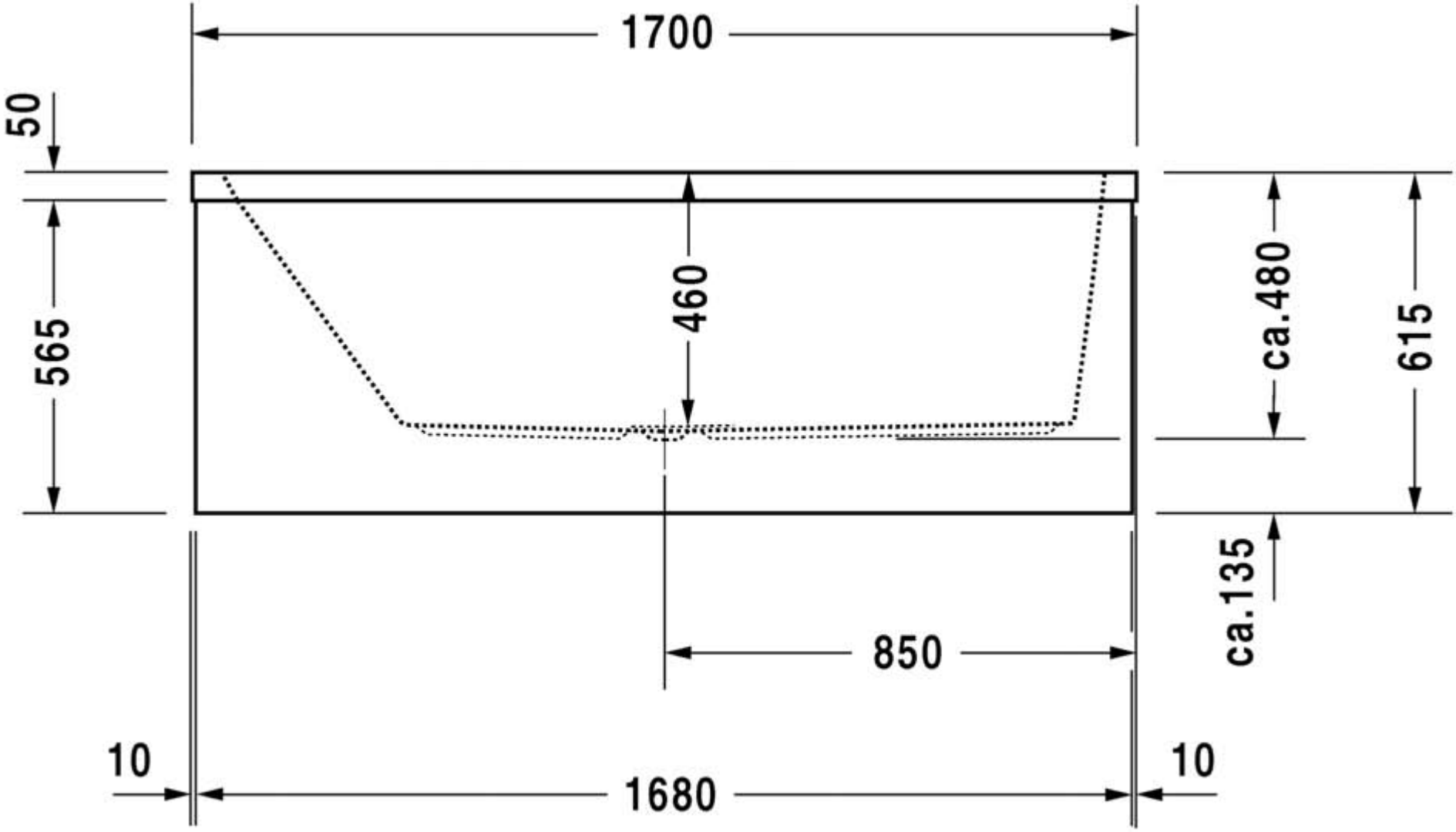
1700
50
565
460
ca.480
615
ca.135
850
10
1680
10

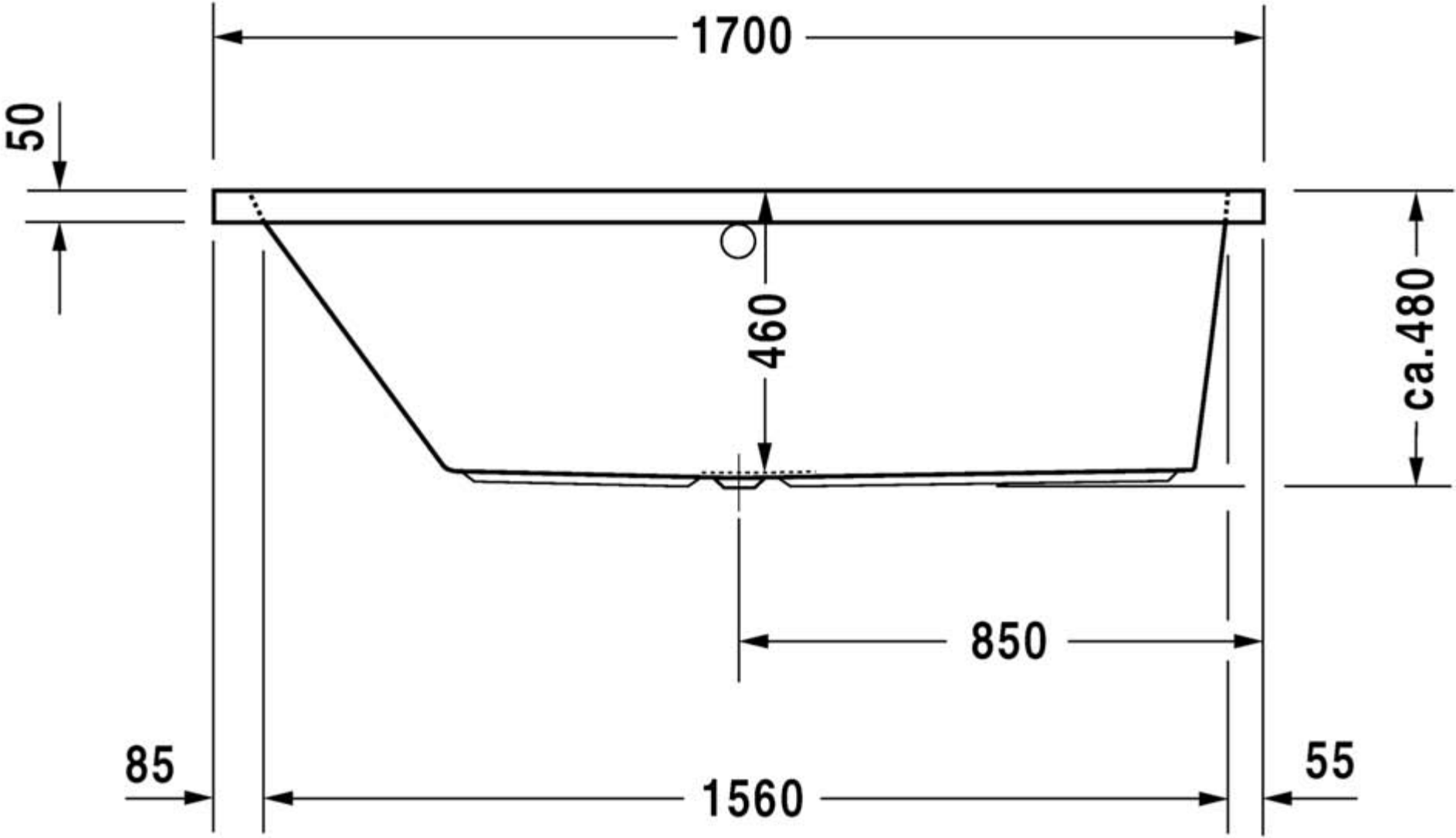
1700
50
460
ca.480
850
85
1560
55