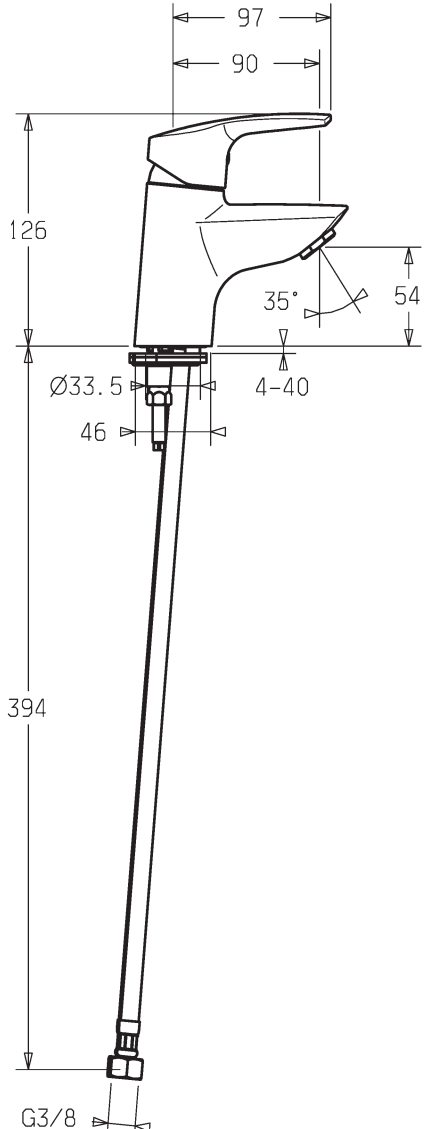
97
90
126
35°
54
Ø33.5
4-40
46
394
G3/8