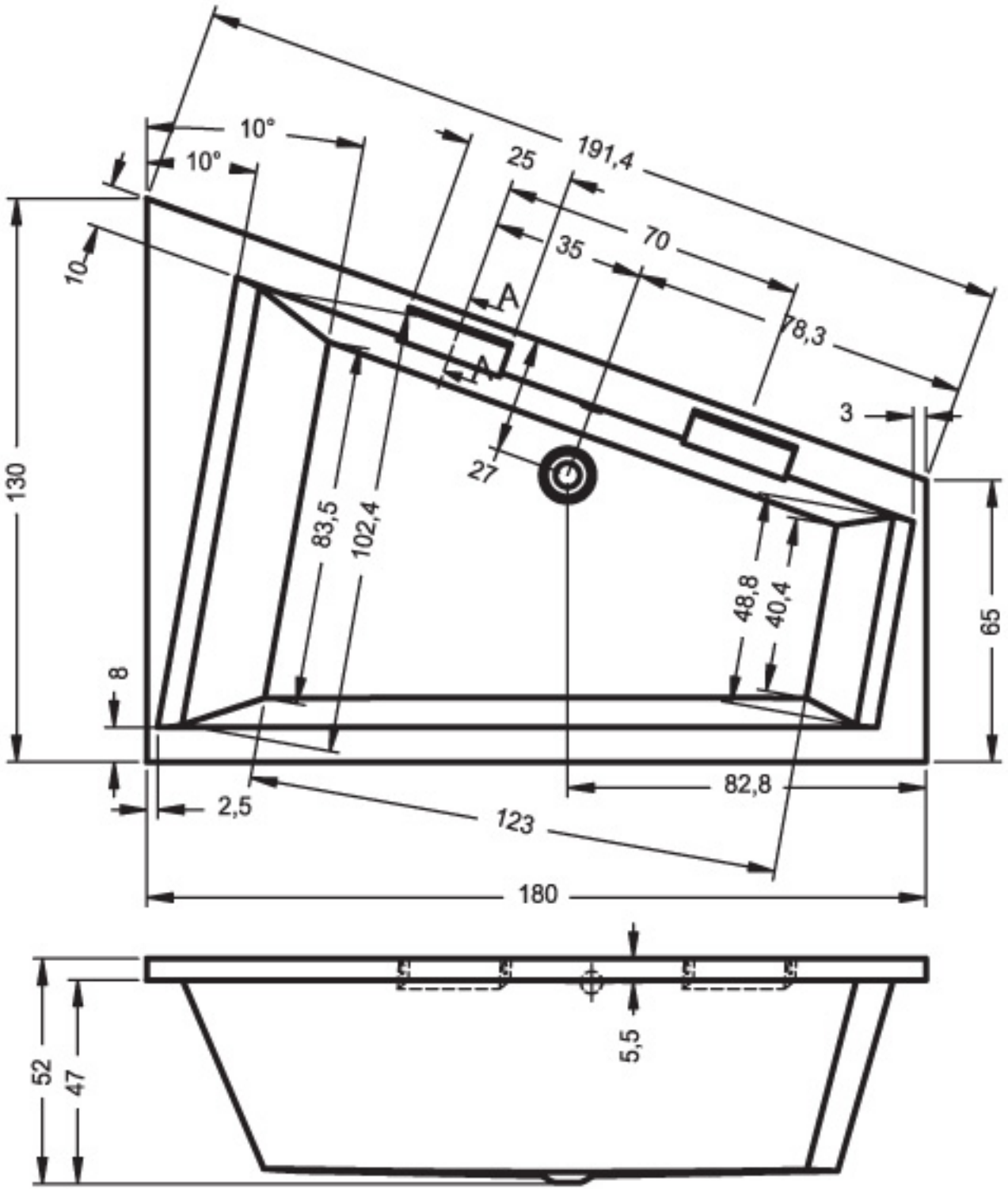
10°
10°
25
191,4
70
35
78,3
10
A
A
3
130
27
83,5
102,4
48,8
40,4
65
8
82,8
2,5
123
180
52
47
5,5

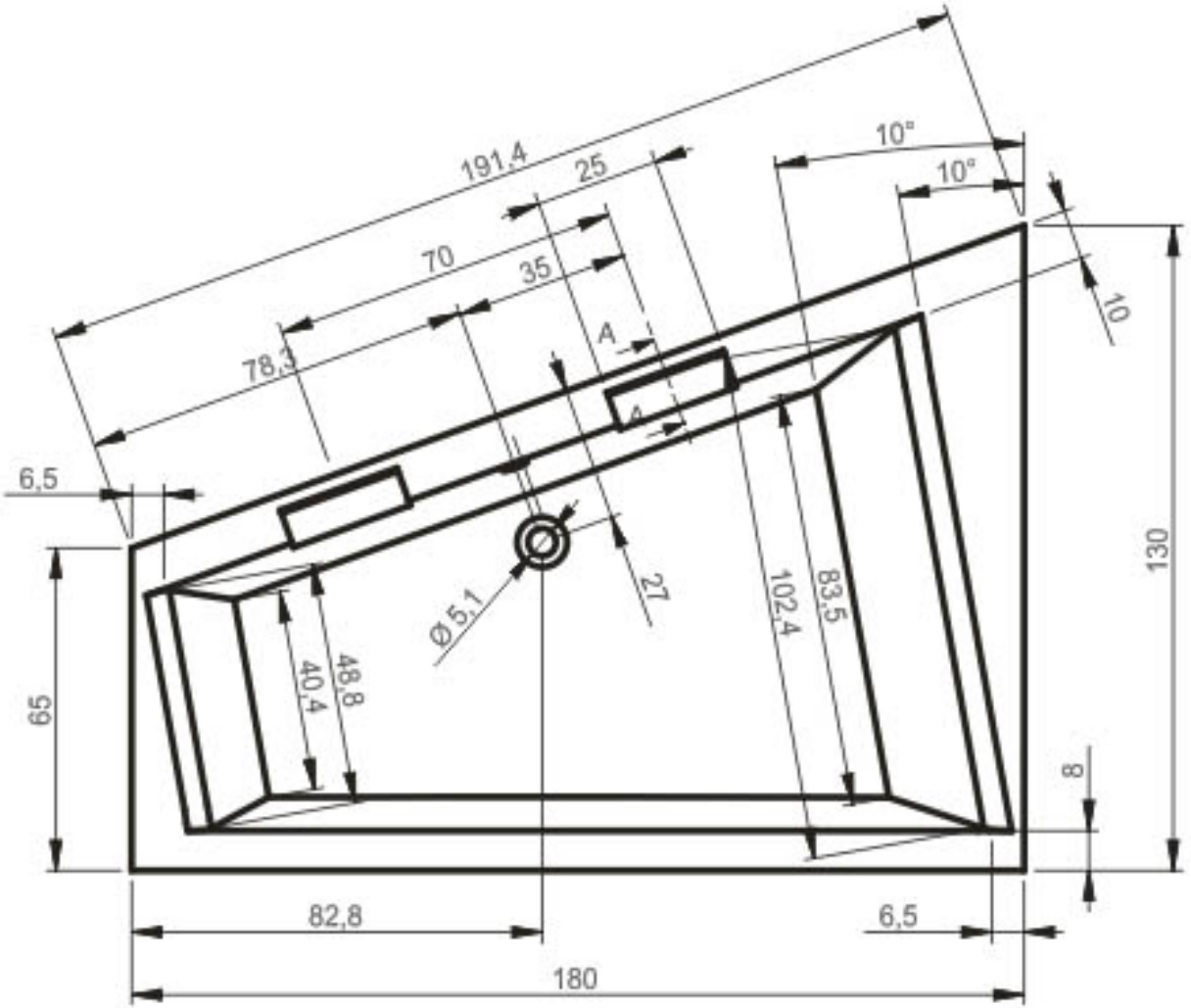
191,4
25
10°
10°
70
35
10
78,3
4
4
6,5
130
27
Ø 5,1
102,4
83,5
48,8
40,4
65
8
82,8
6,5
180

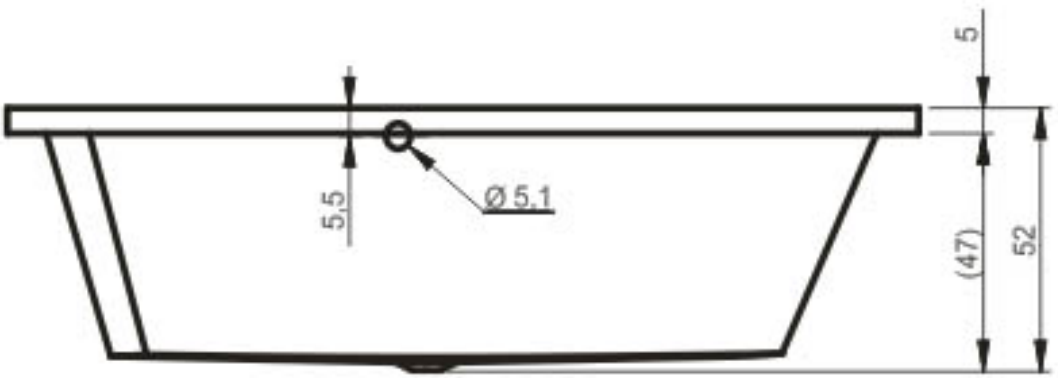
5
5,5
Ø 5,1
(47)
52