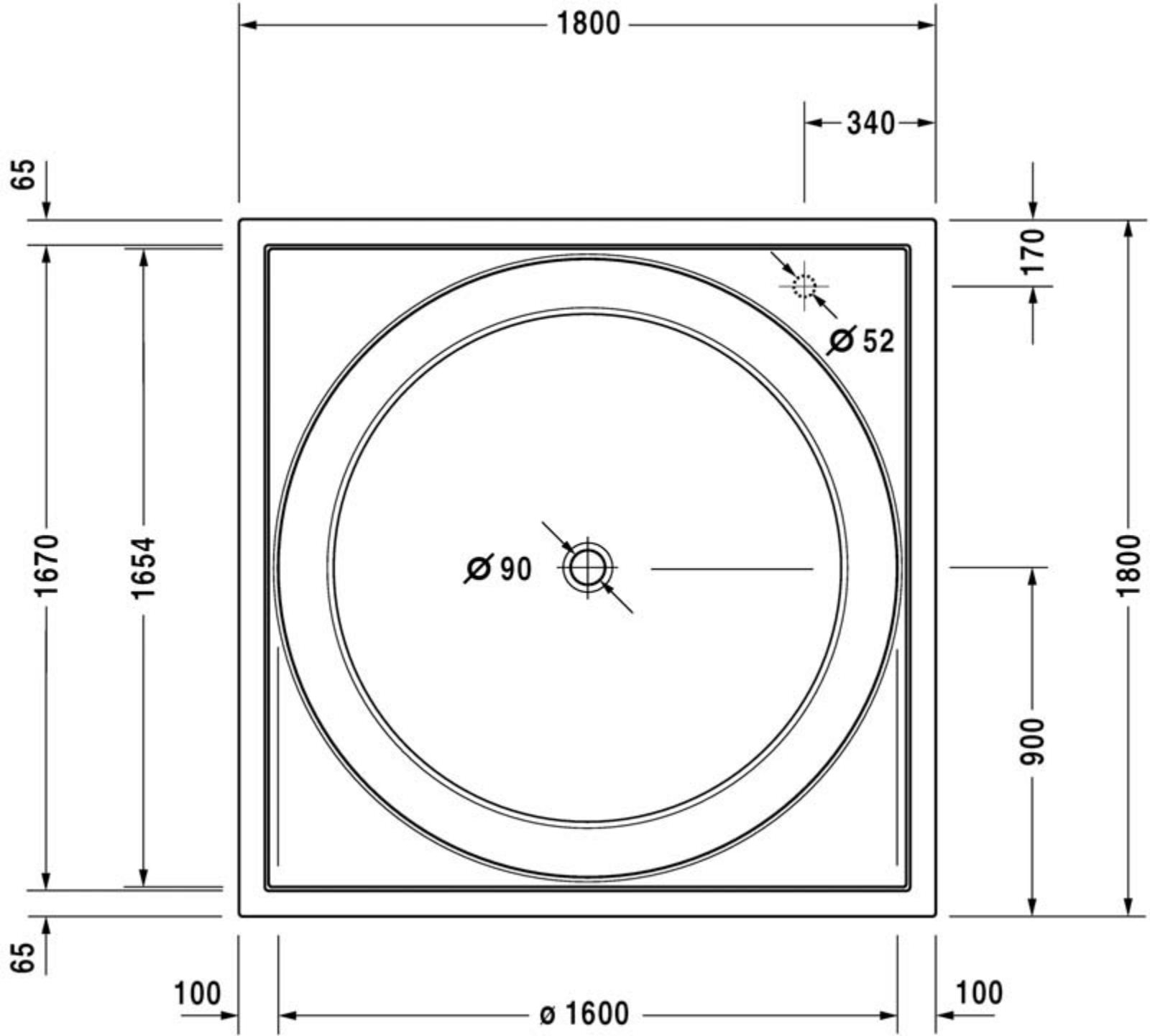
1800
340
65
170
Ø 52
1670
1654
Ø 90
1800
900
65
100
ø 1600
100

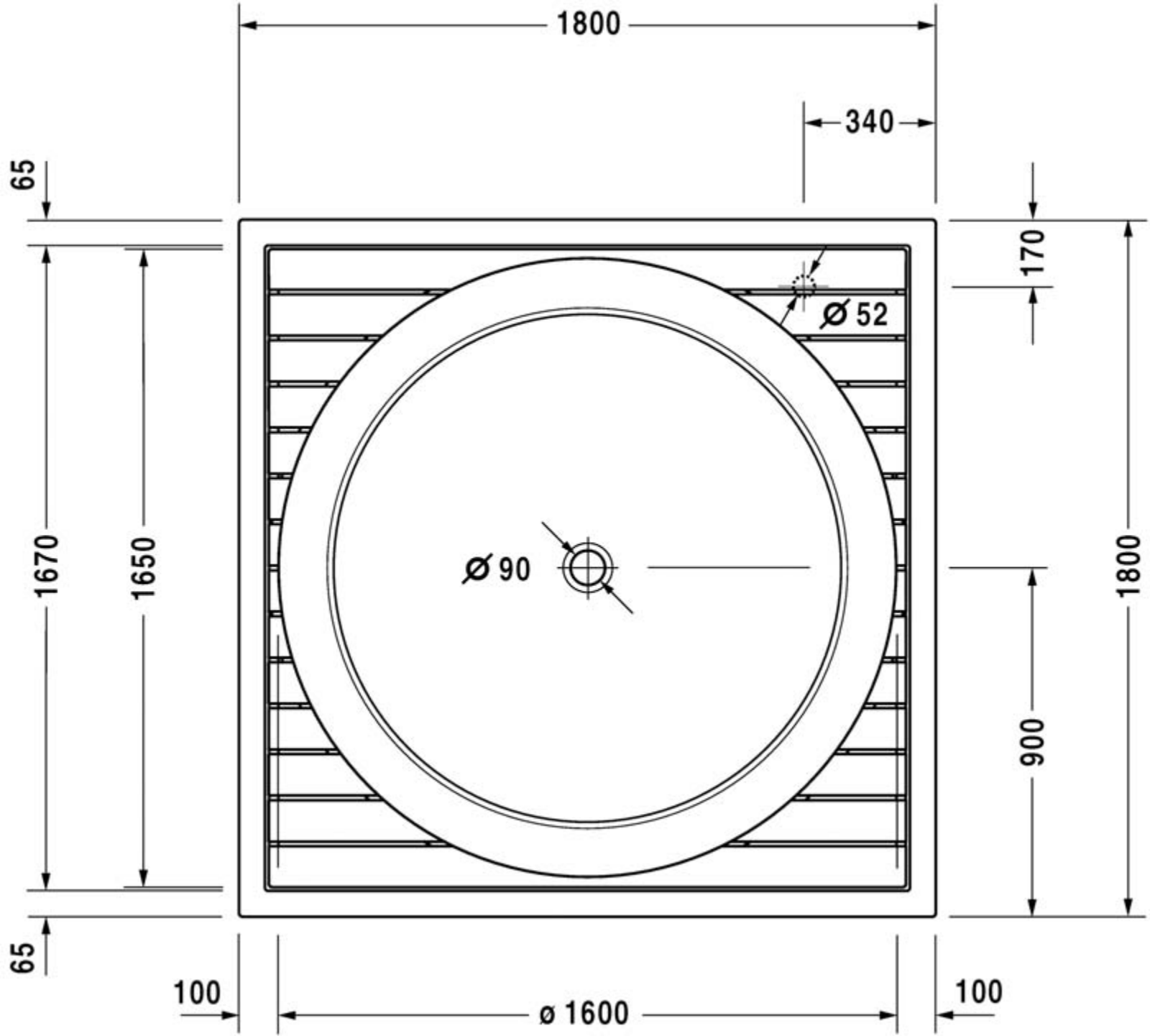
1800
340
65
170
Ø 52
1670
1650
Ø 90
1800
900
65
100
ø 1600
100

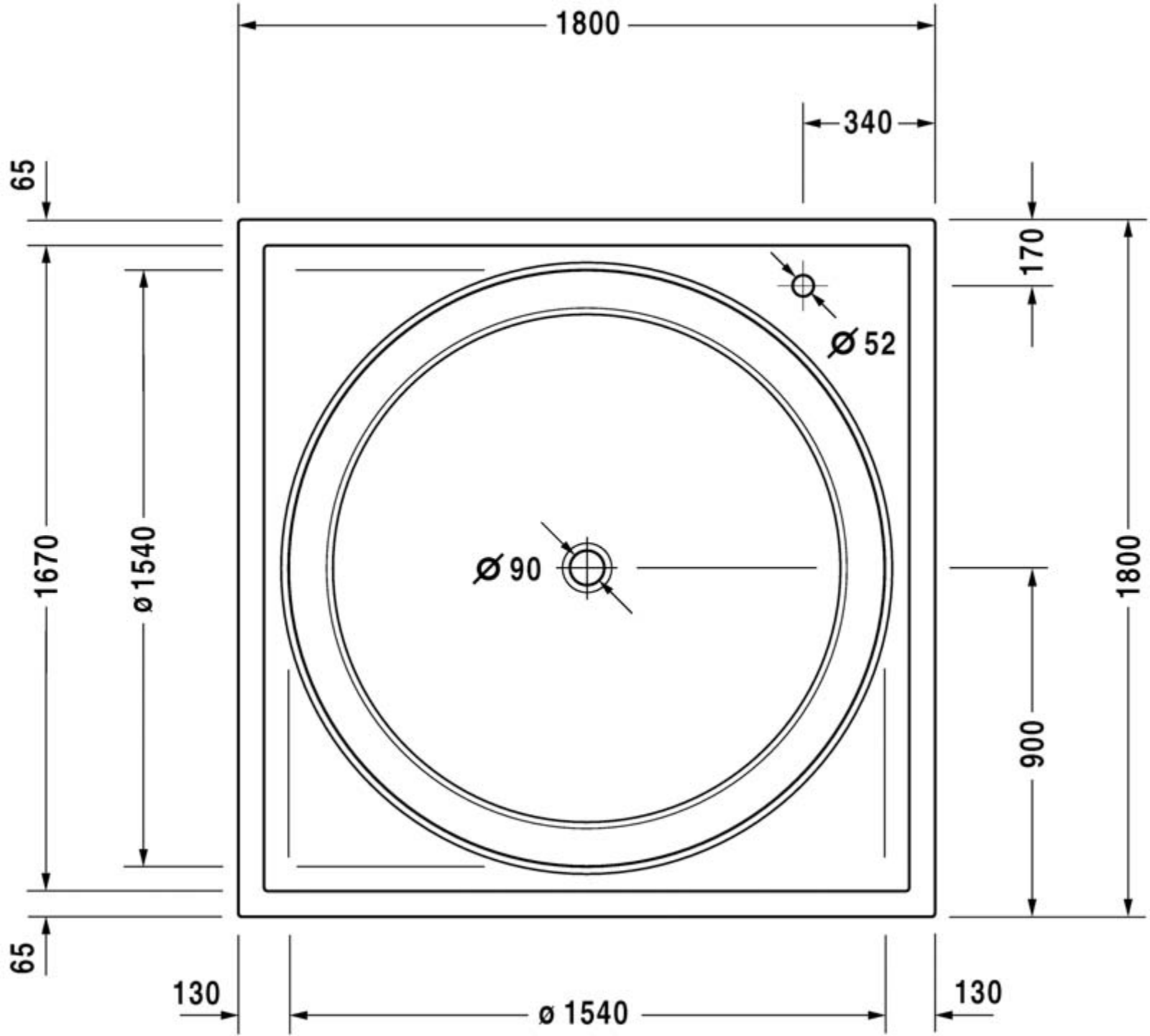
1800
340
65
170
Ø 52
1670
ø 1540
Ø 90
1800
900
65
130
ø 1540
130

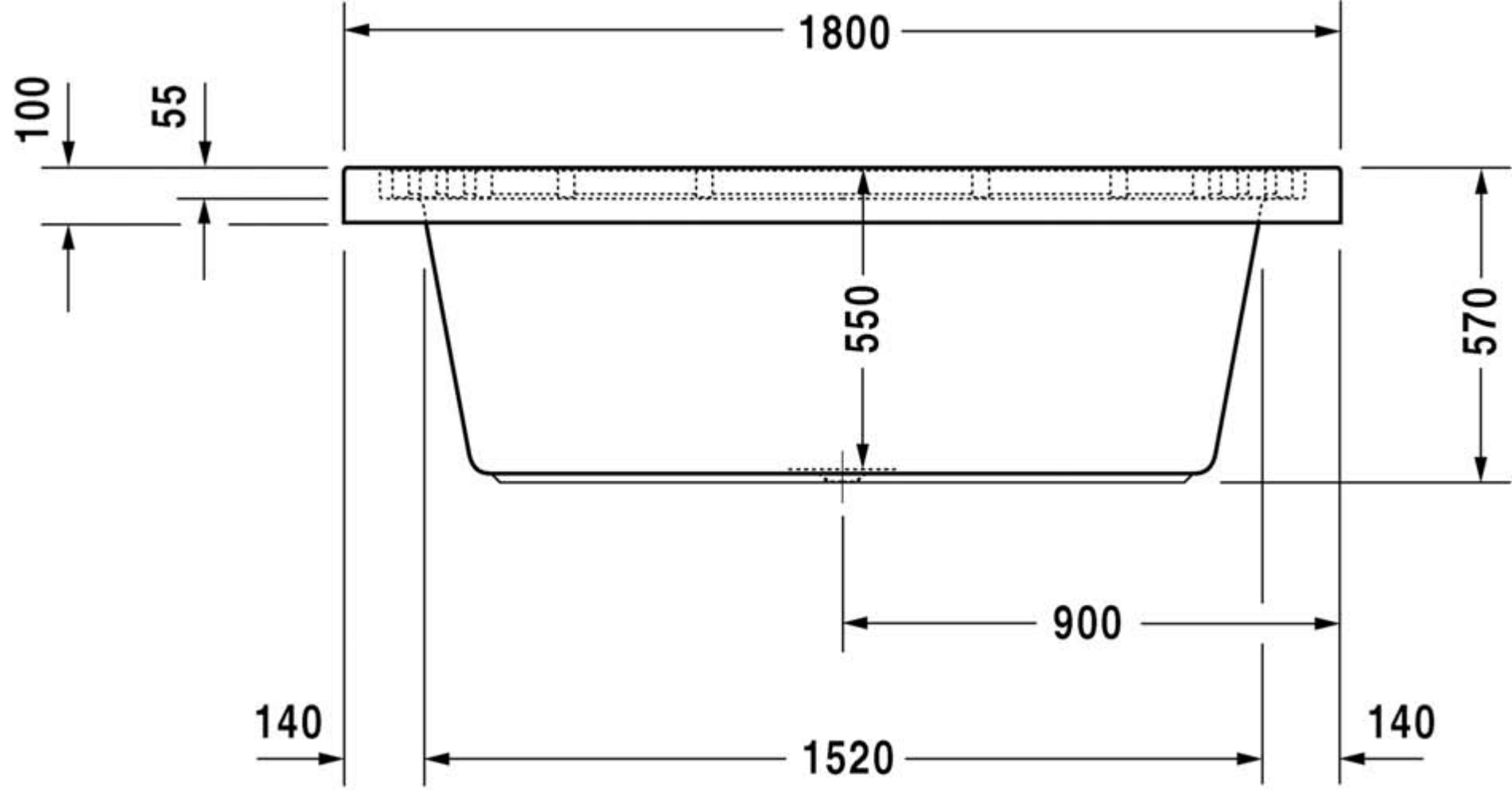
1800
100
55
550
570
900
140
1520
140

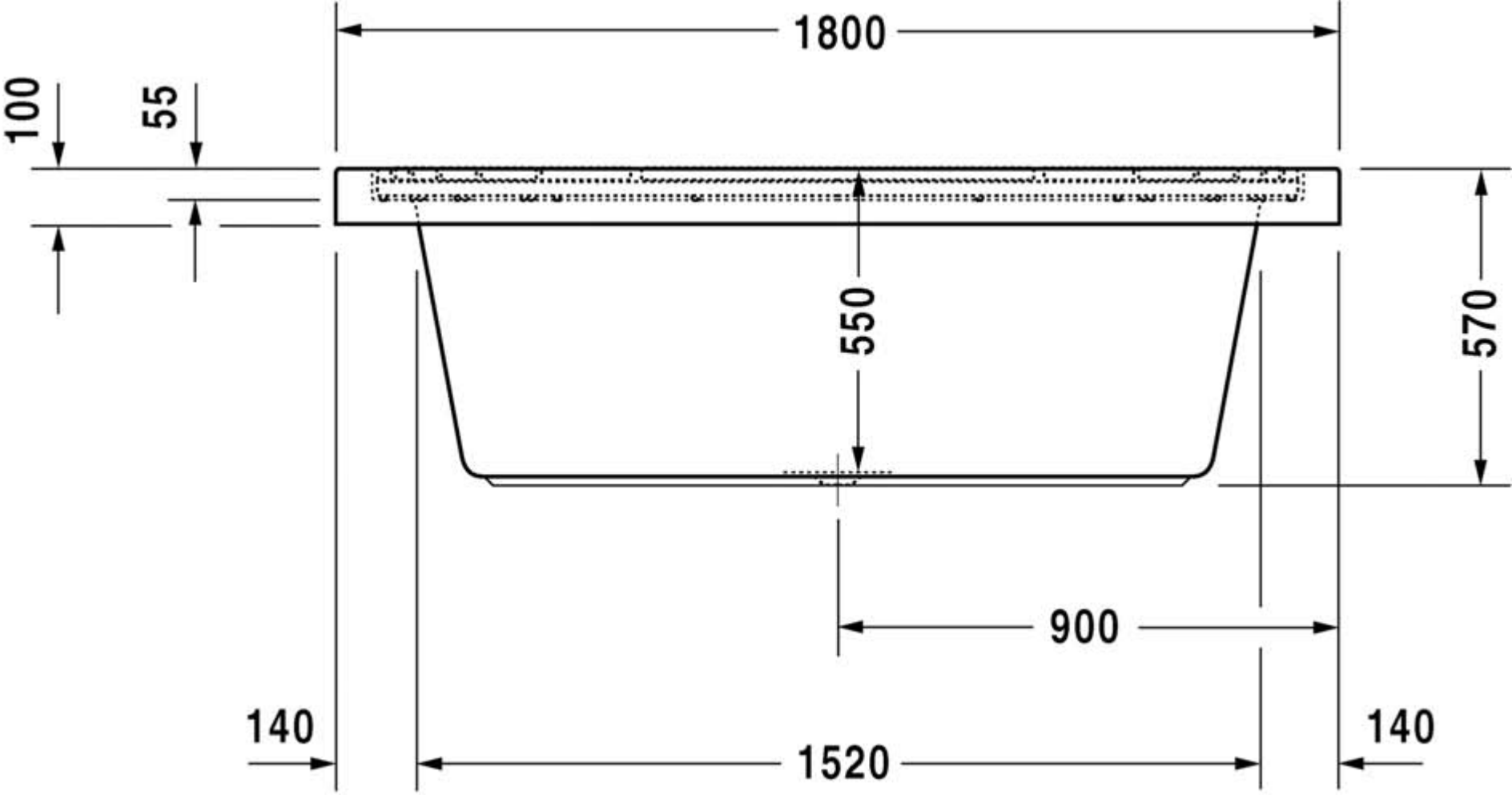
1800
100
55
550
570
900
140
1520
140

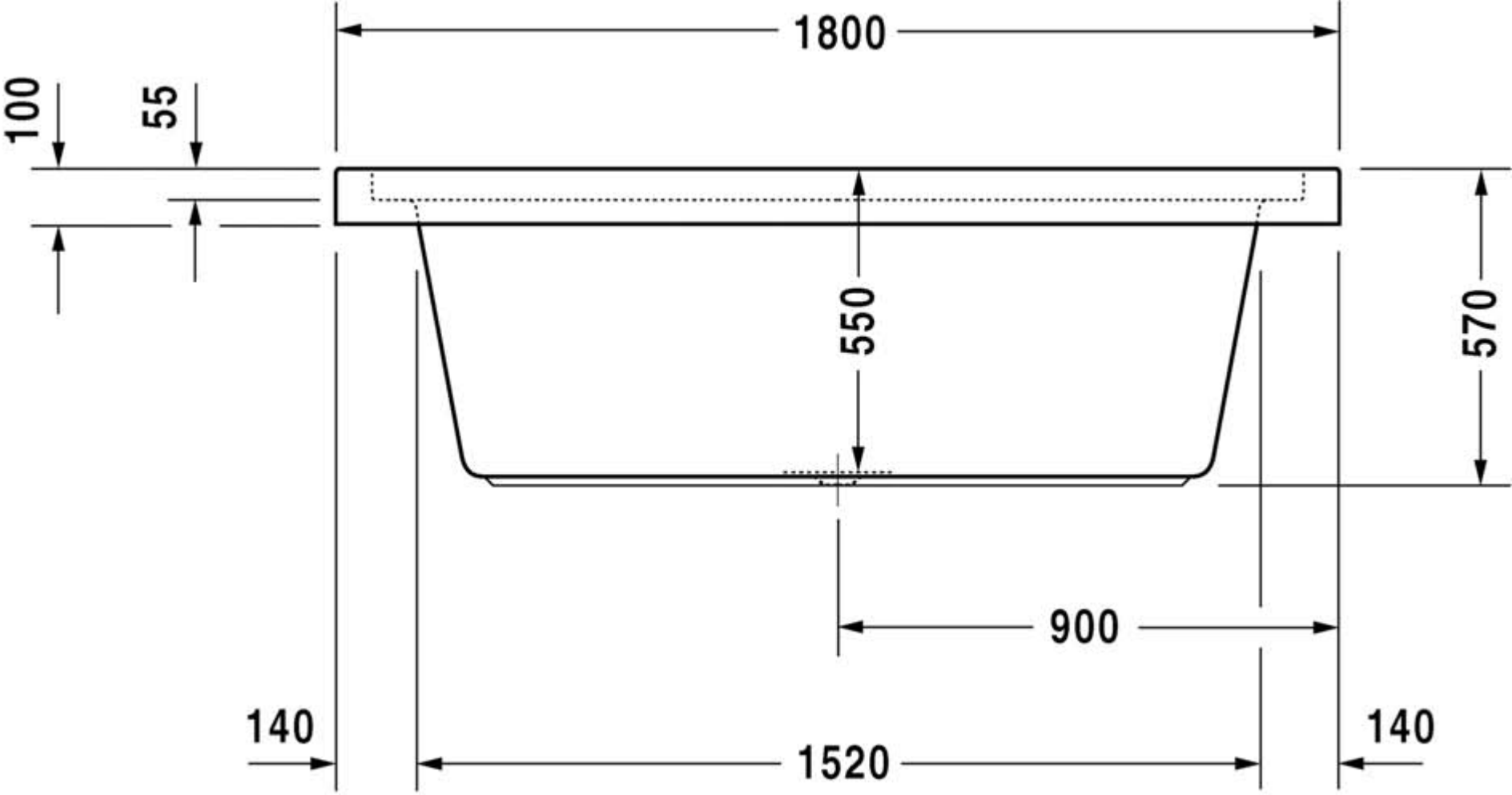
1800
100
55
550
570
900
140
1520
140

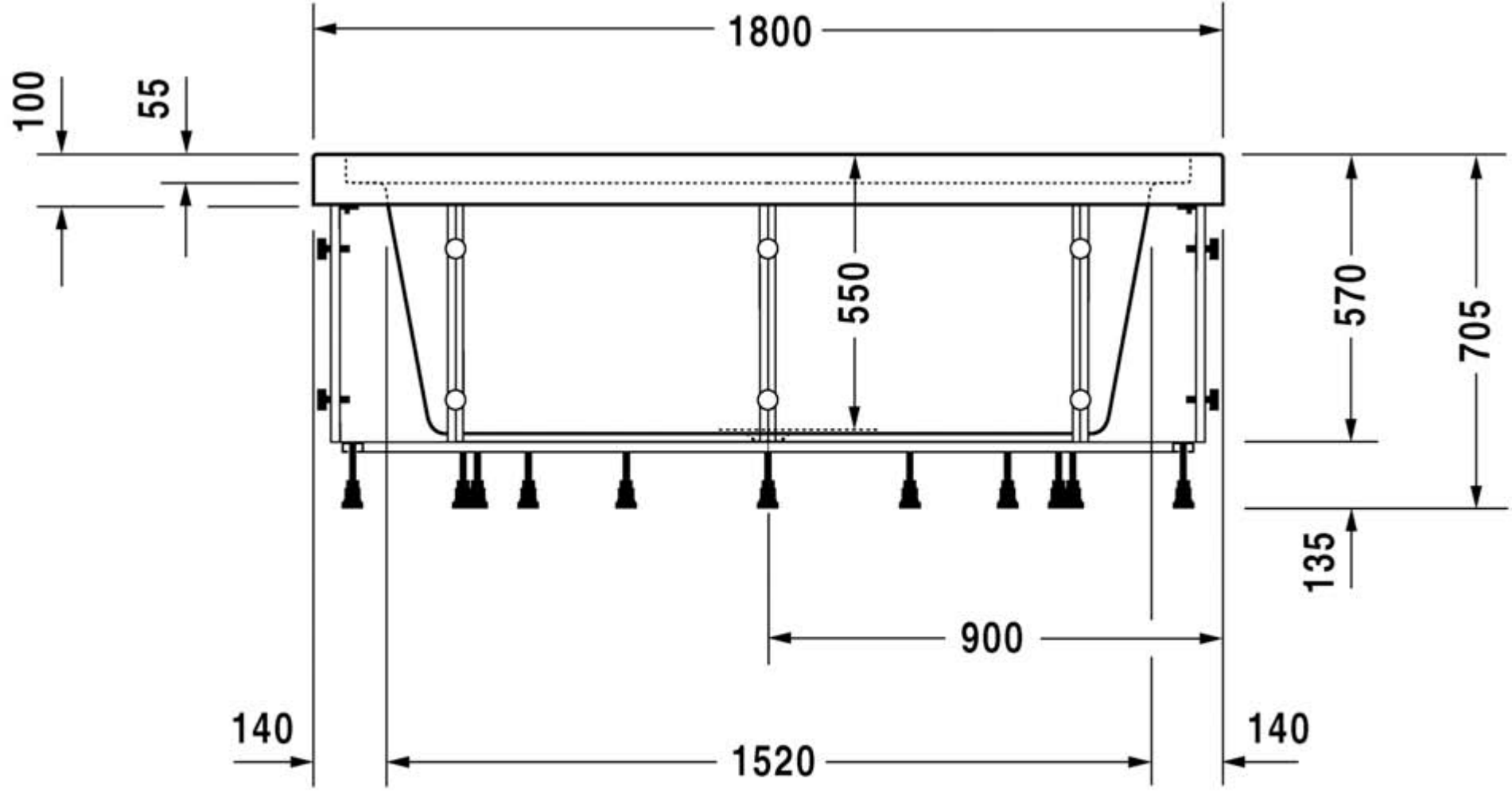
1800
100
55
550
570
705
135
900
140
1520
140