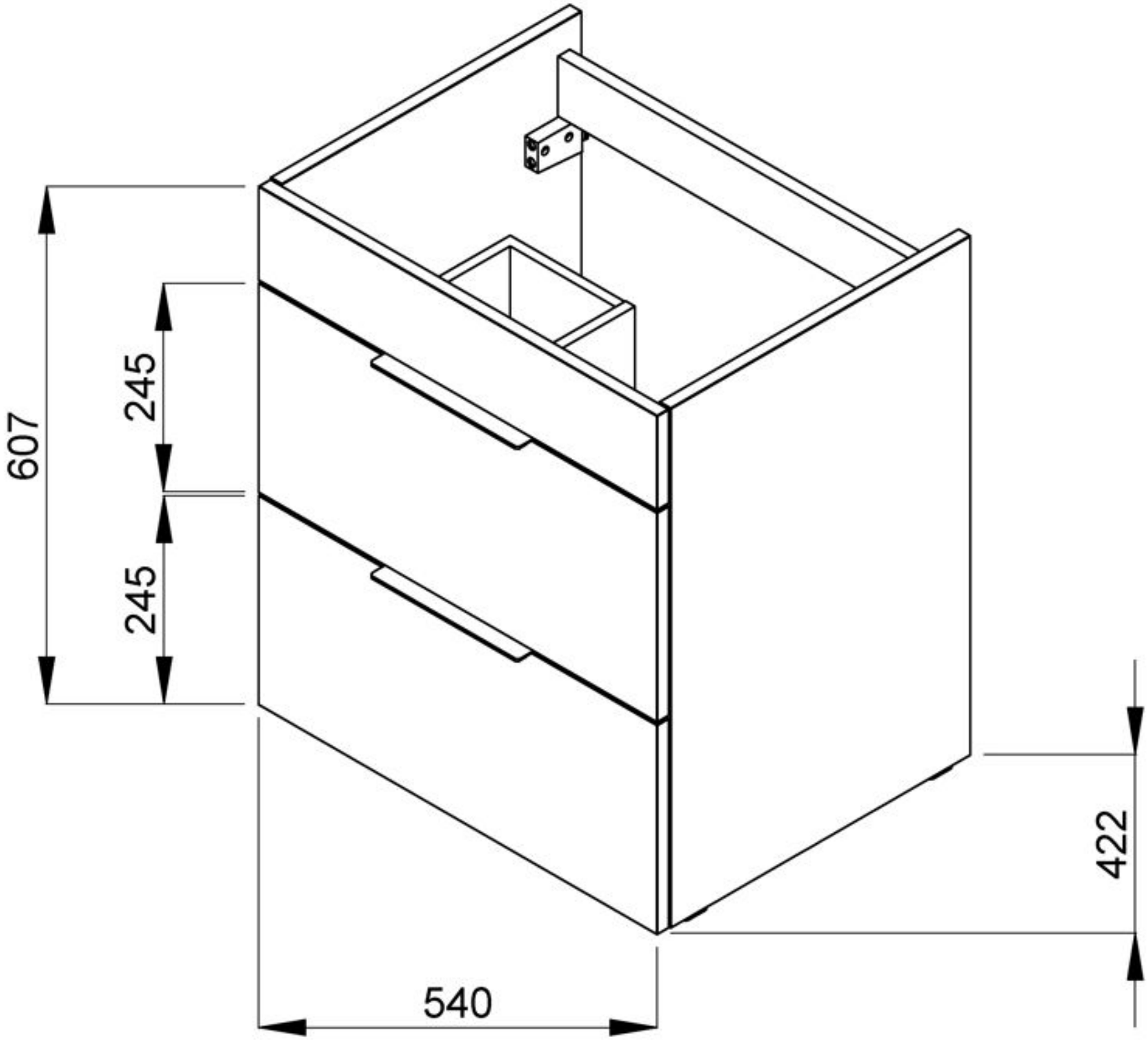
607
245
245
422
540