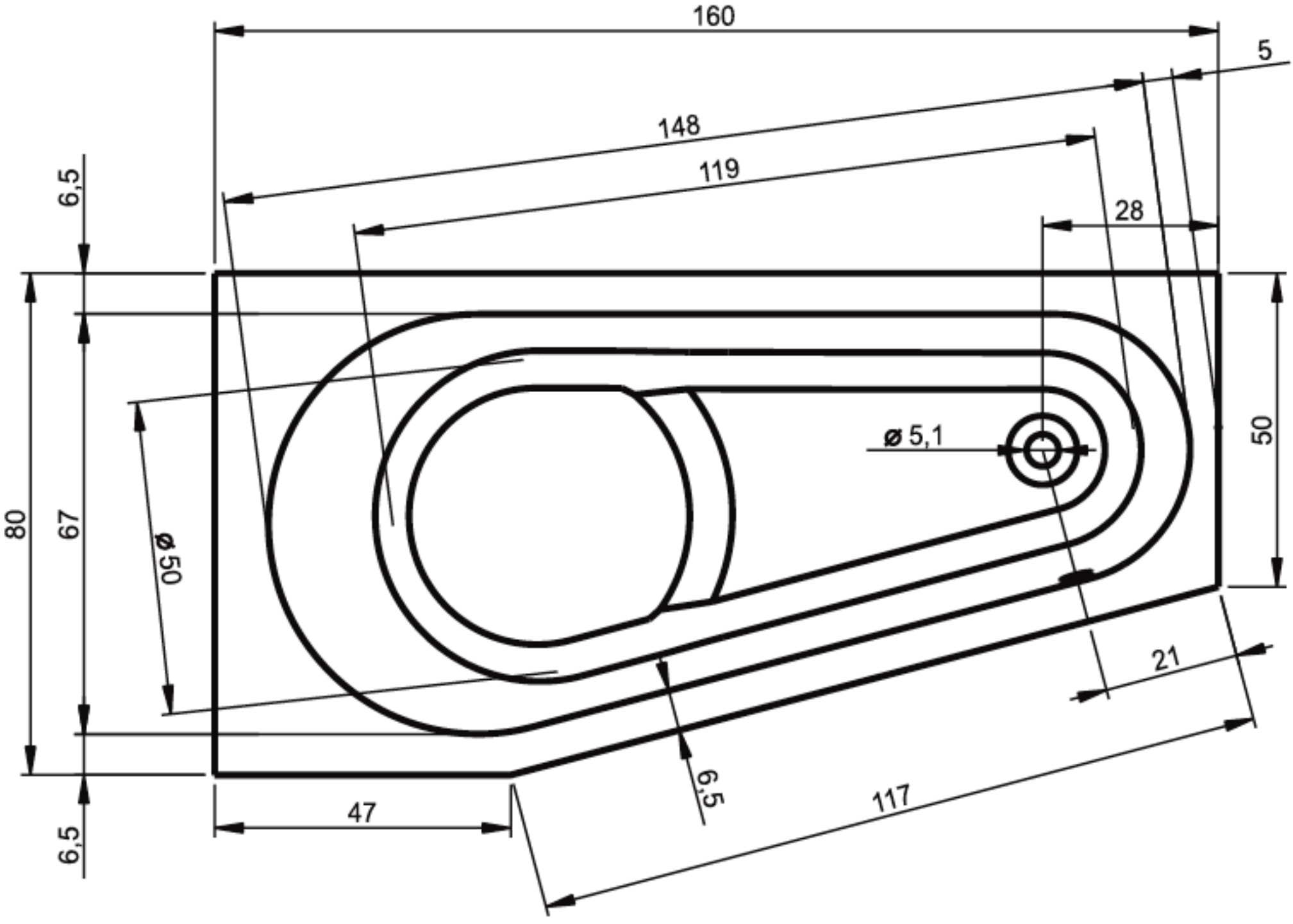
160
5
148
119
28
6,5
80
67
ø 50
ø 5,1
50
21
6,5
117
47
6,5

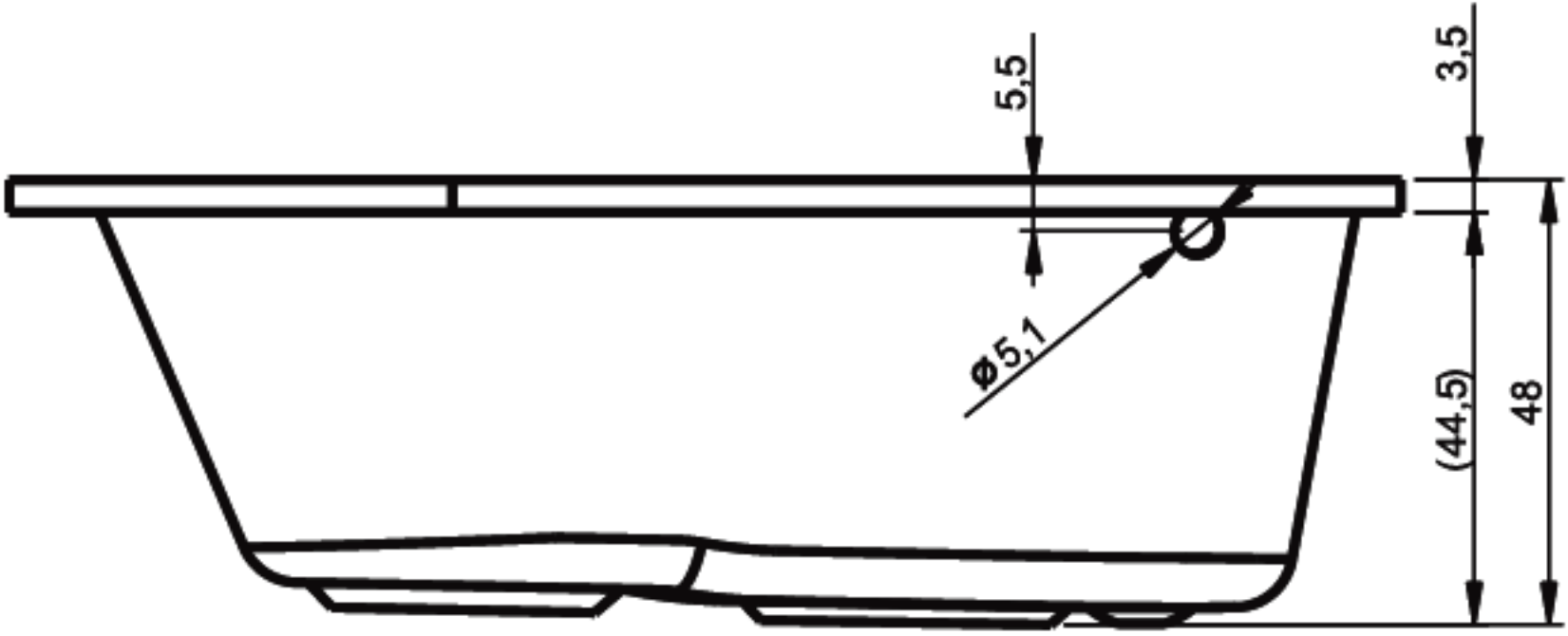
5,5
3,5
ø5,1
(44,5)
48