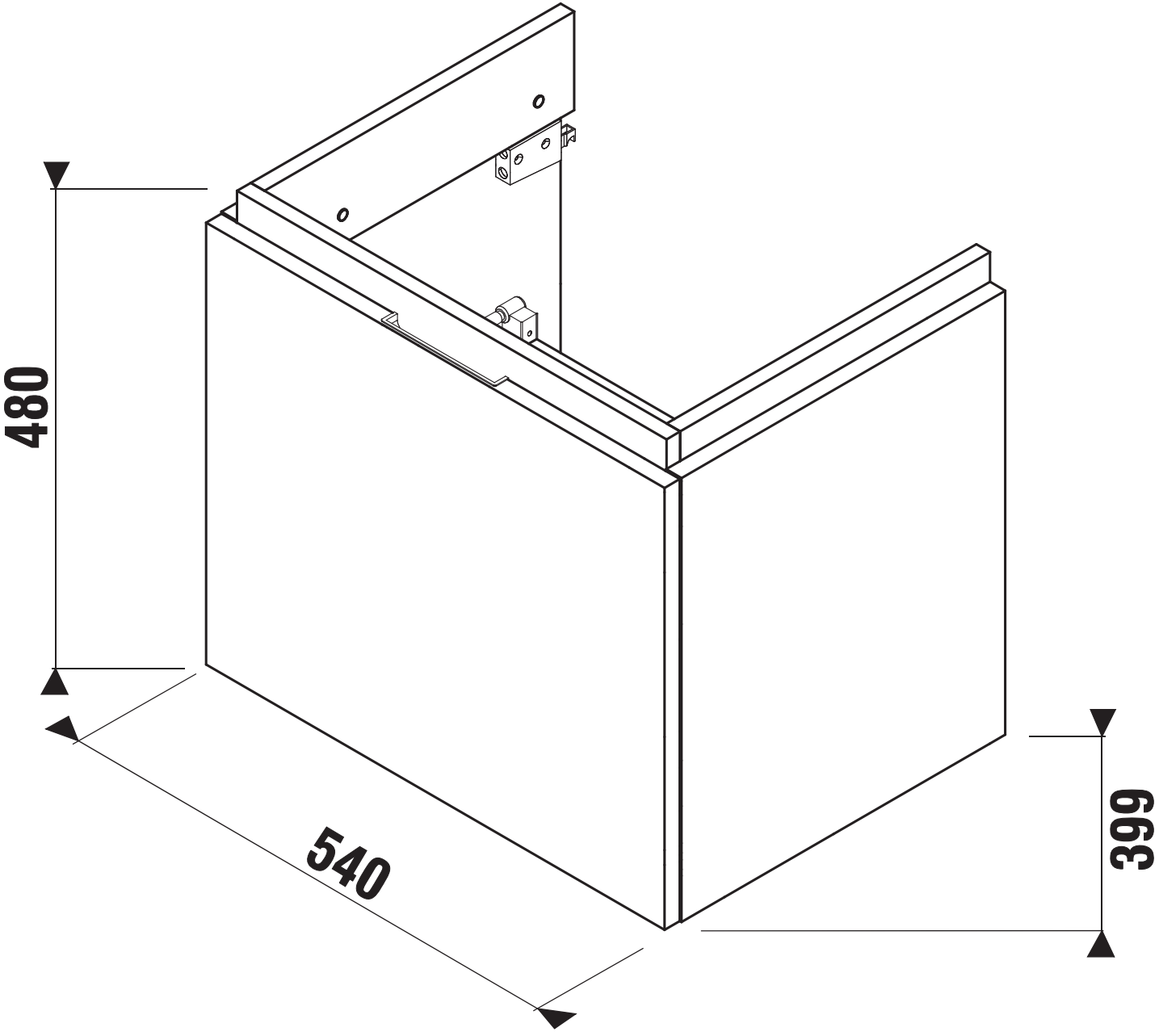
480
540
399