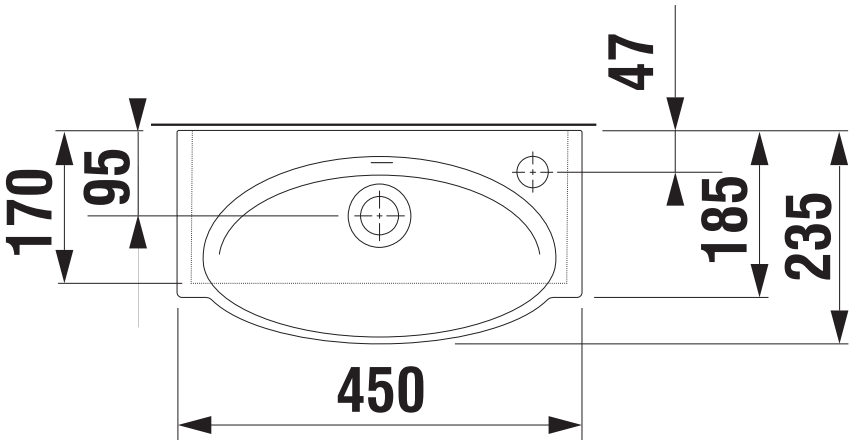
47
170
95
185
235
450

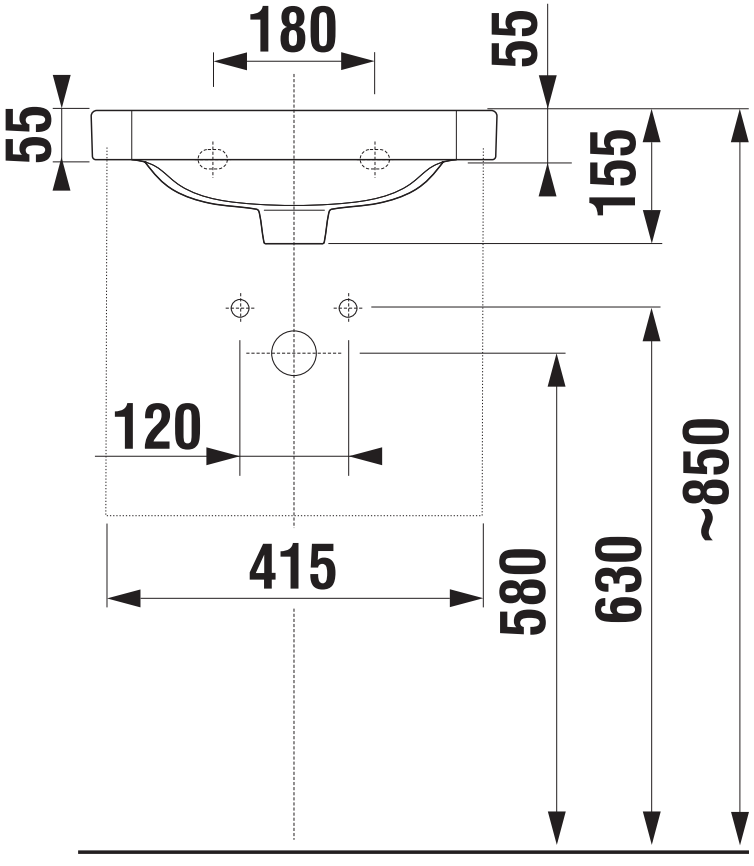
180
55
55
155
120
415
580
630
~850

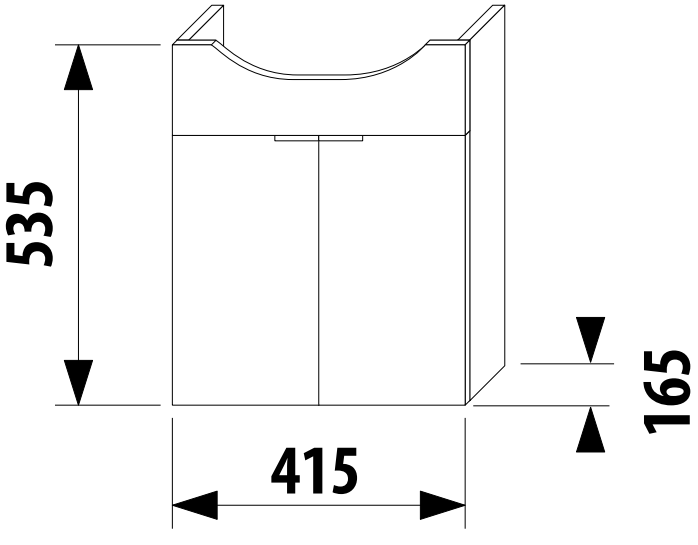
535
165
415