Island

120 x 120 x 41 cm
objem: 140 l

Symetrická rohová vana ISLAND se sedacím místem je nejmenší z rohových van.

U systémů BASIC, EASY, ECO Hydro a ECO Hydroair je osazení 6 minitryskami.

Vanové zástěny lze instalovat s vanou osazenou masážním systémem po specifikaci ovladače.

Vana ISLAND s krycím panelem a podhlavníkem Standard

doplňky

Podhlavník Standard ..... str. 101 ..... 1.940,- Kč
Krycí panel ..... str. 103 ..... 3.795,- Kč
VZ Island 2/120 P..... str. 142 ..... 9.440,- Kč
VZKO 1/80 P Island..... str. 143 .....4.210,- Kč
VZKO 2/110 P Island..... str. 143 ..... 5.620,- Kč

masážní systémy

BASIC	VMR06010131	24.125,- Kč
EASY	VMR06010231	35.155,- Kč
WINDY	VMR06010331	28.190,- Kč
ECO HYDRO	VMR06012131	16.655,- Kč
ECO AIR	VMR06012231	17.895,- Kč
ECO HYDROAIR	VMR06012331	23.975,- Kč

Ceny jsou uvedeny včetně DPH.
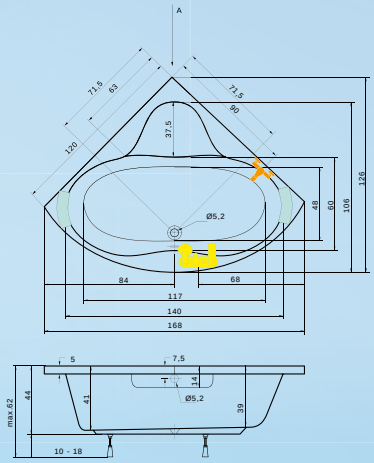
Bílá	8.645,- Kč	VVR0601
Ägäis	10.374,- Kč	VVR0606
Bahama	10.374,- Kč	VVR0602
Manhattan	10.374,- Kč	VVR0603
Pergamon	10.374,- Kč	VVR0605