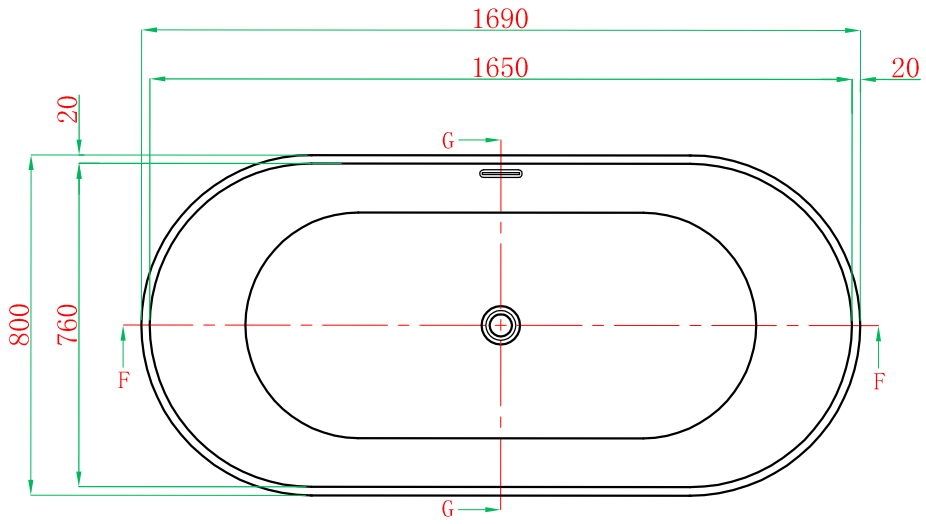
1690
1650
20
20
800
760
G
G
F
F

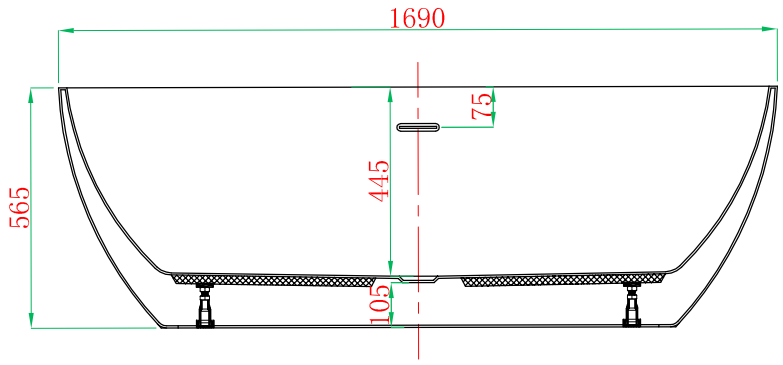
1690
75
445
565
105

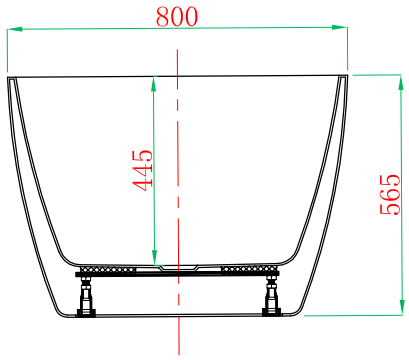
800
445
565