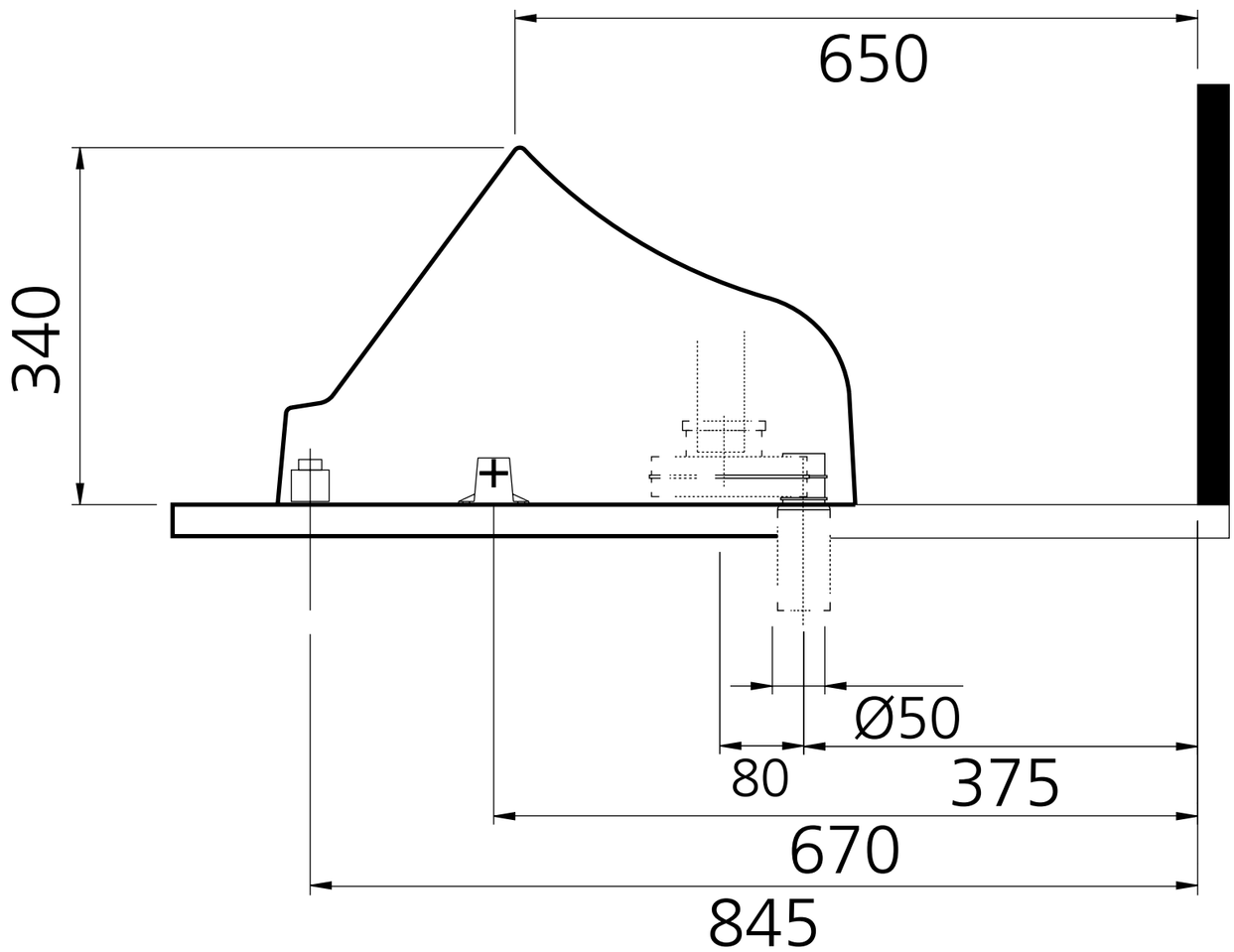
650
340
Ø50
80
375
670
845

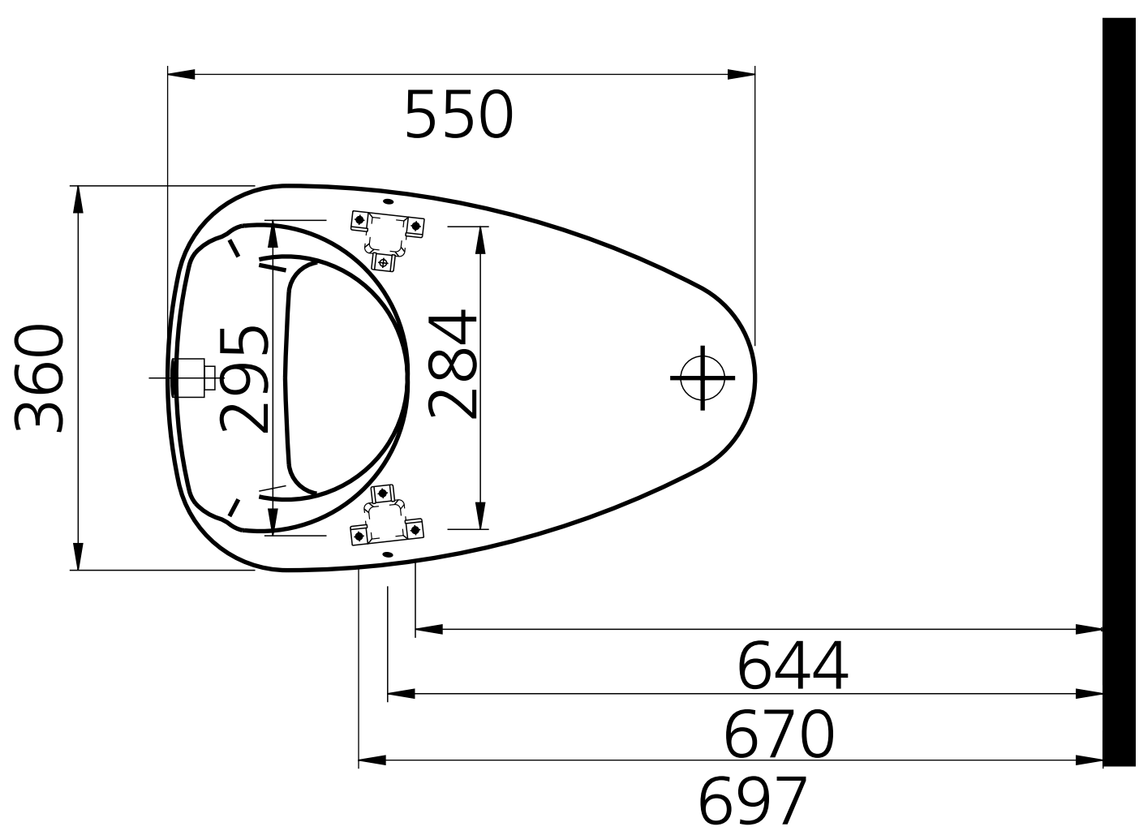
550
360
295
284
644
670
697