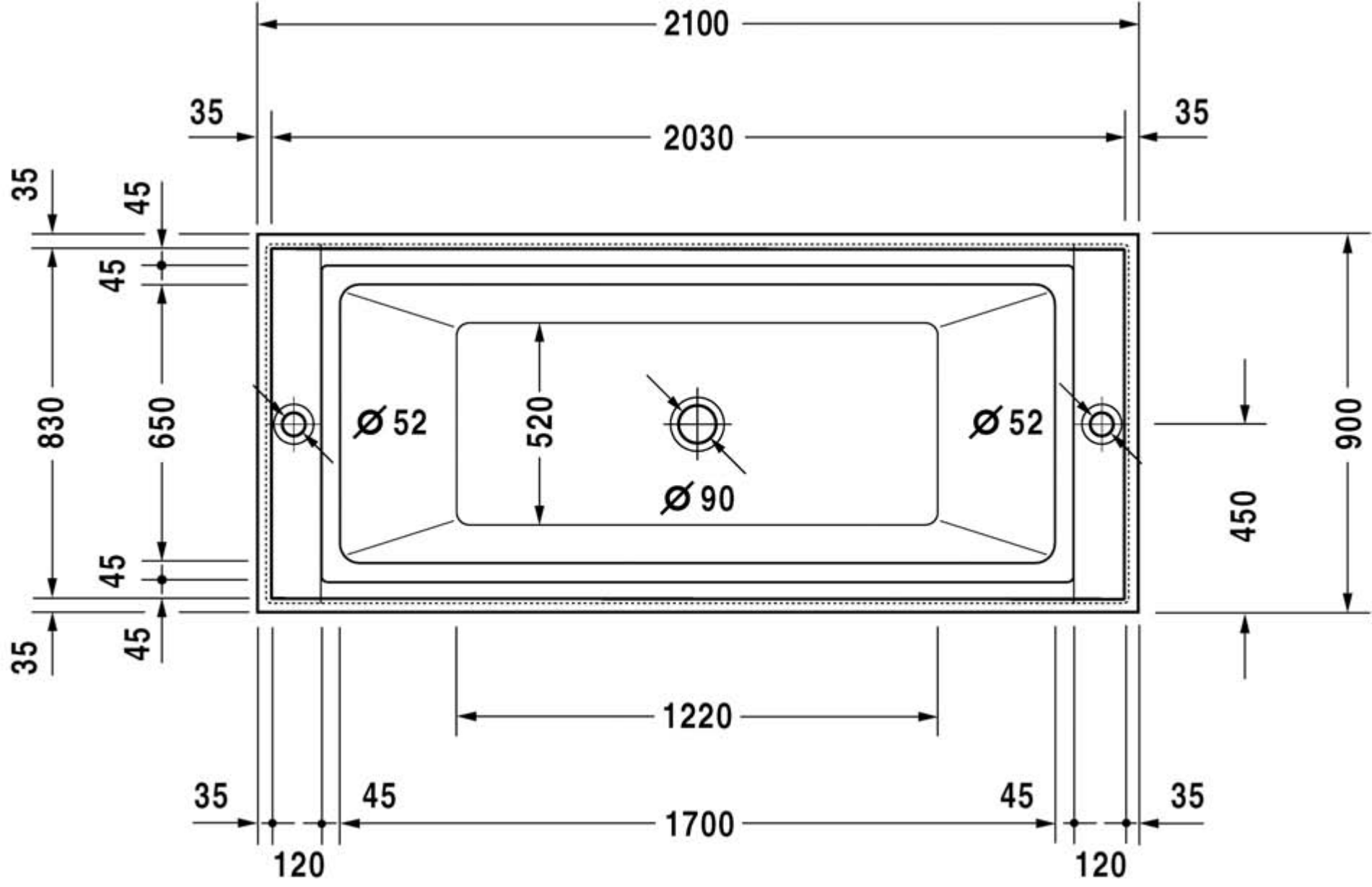
2100
35
2030
35
35
45
45
830
650
Ø 52
520
Ø 52
Ø 90
900
450
45
35
45
1220
35
45
1700
45
35
120
120

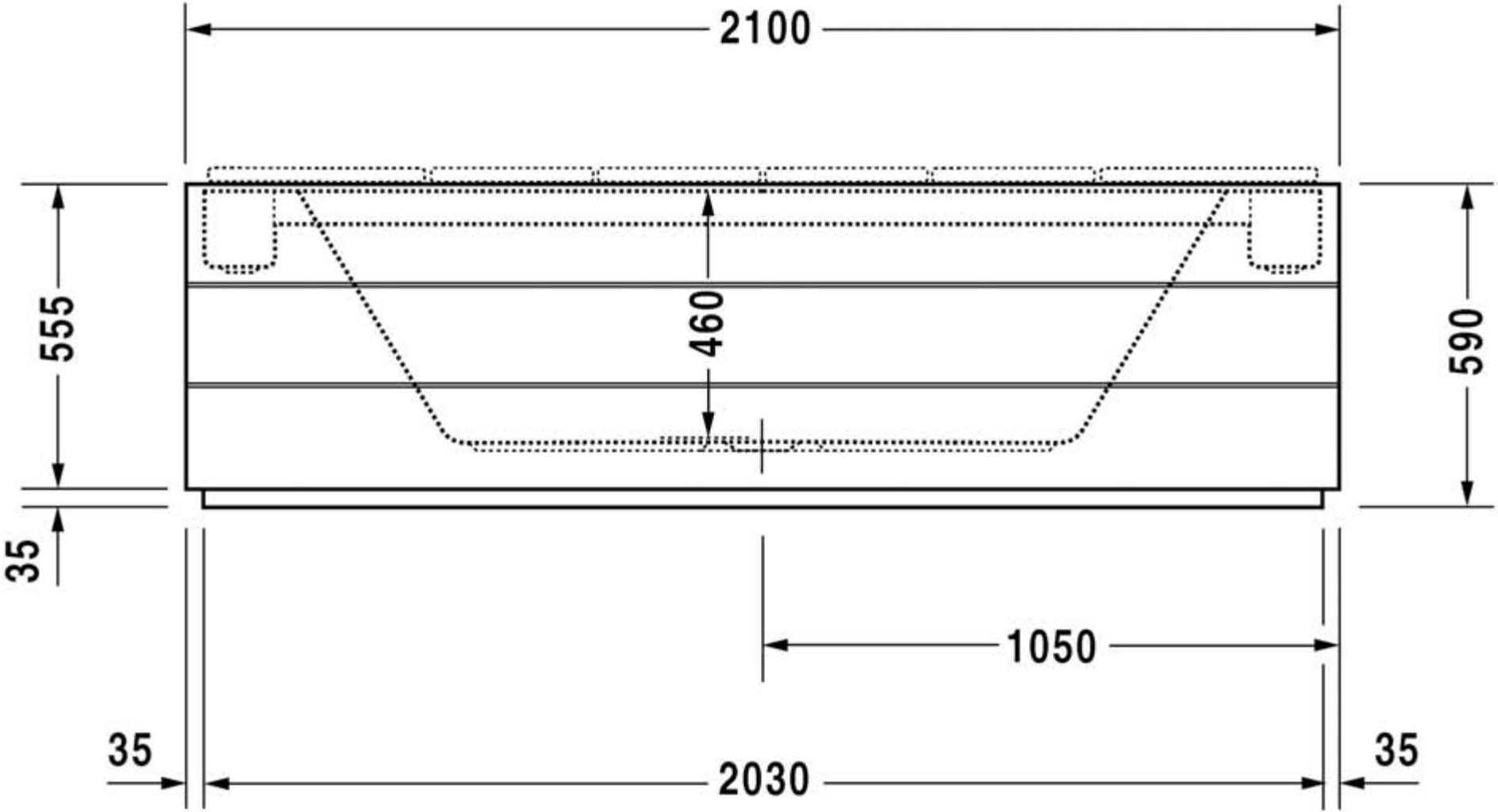
2100
555
460
590
35
1050
35
2030
35