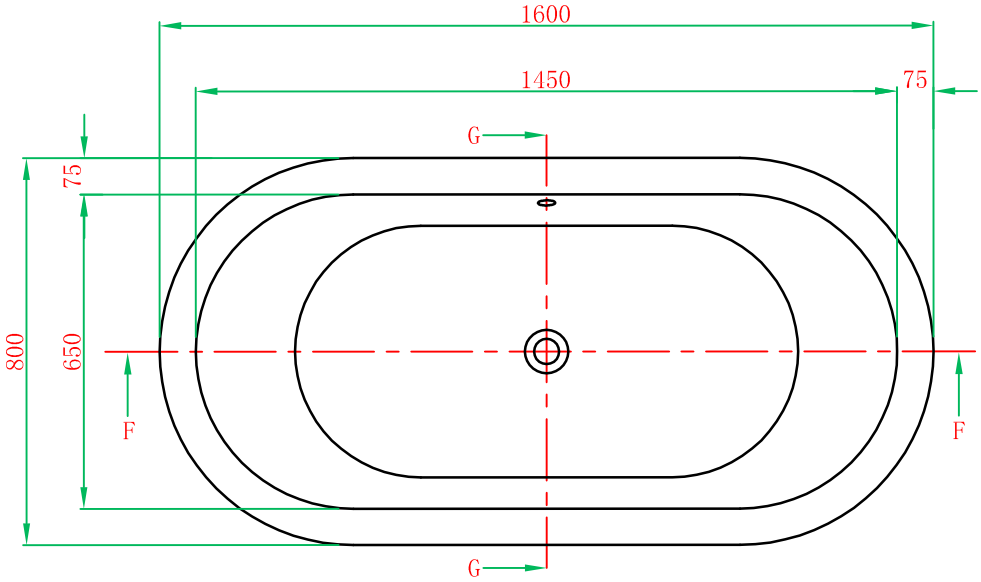
1600
1450
75
G
75
800
650
F
F
G

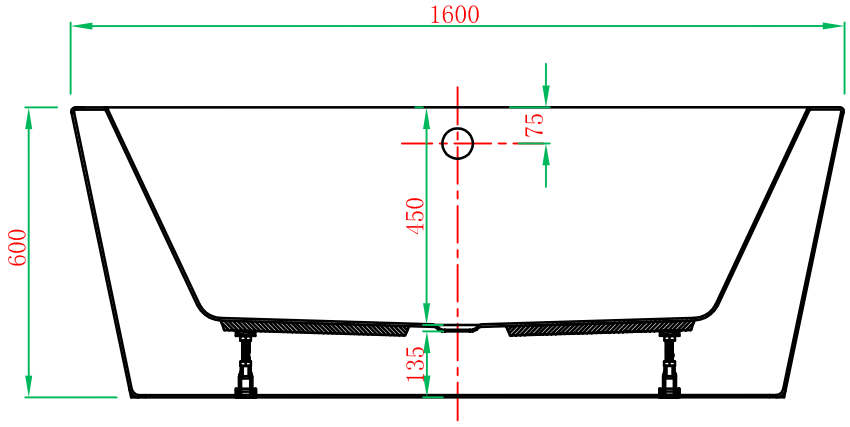
1600
75
450
600
135

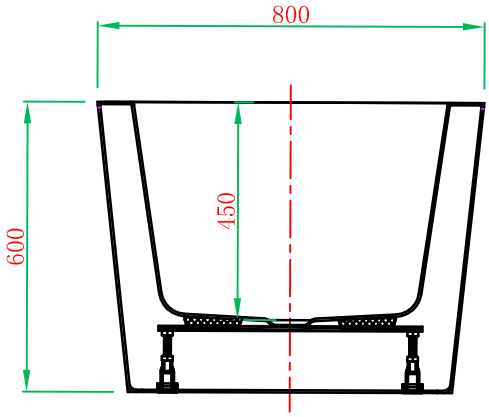
800
450
600