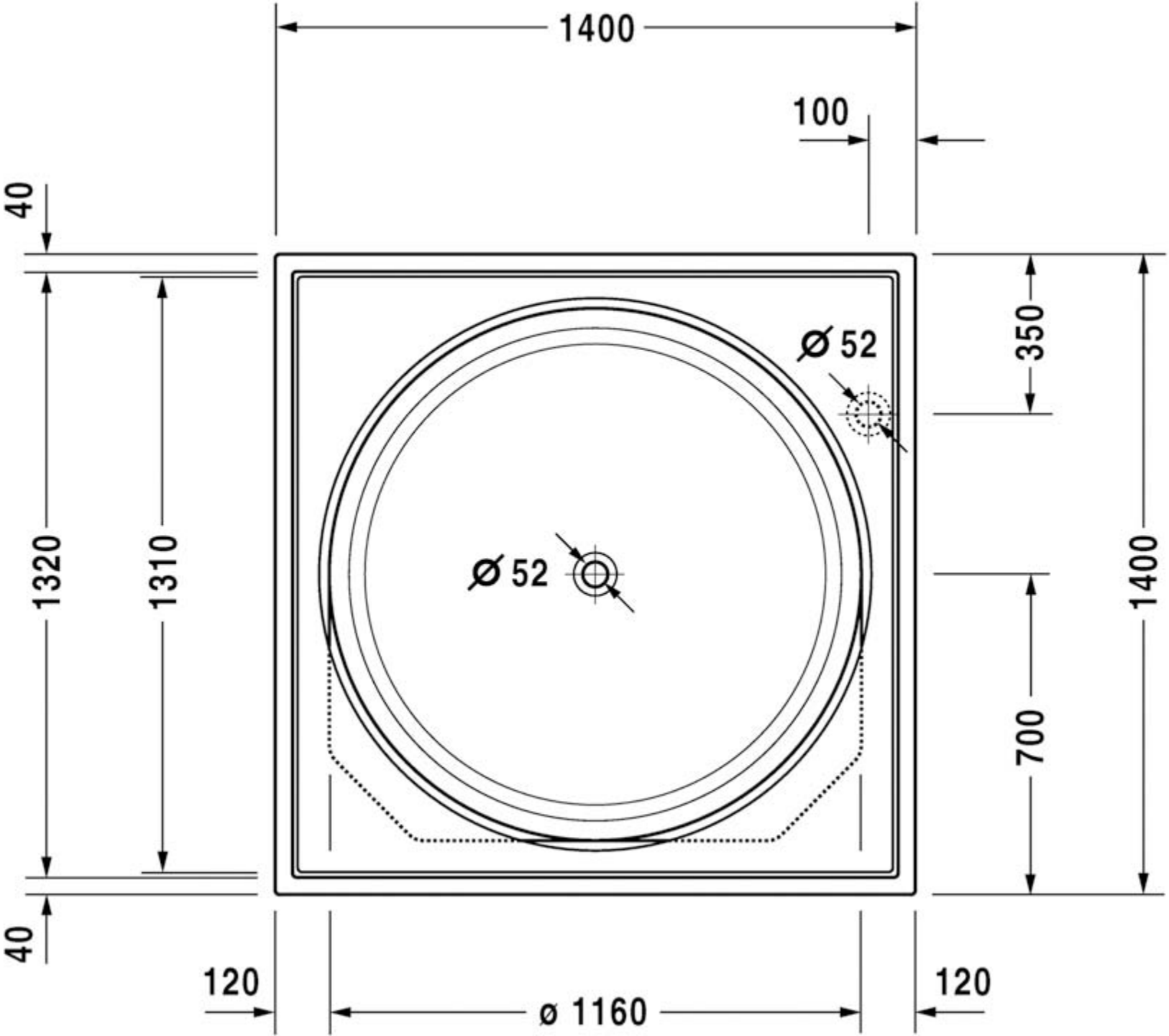
1400
100
40
350
Ø 52
Ø 52
1320
1310
1400
700
40
120
ø 1160
120

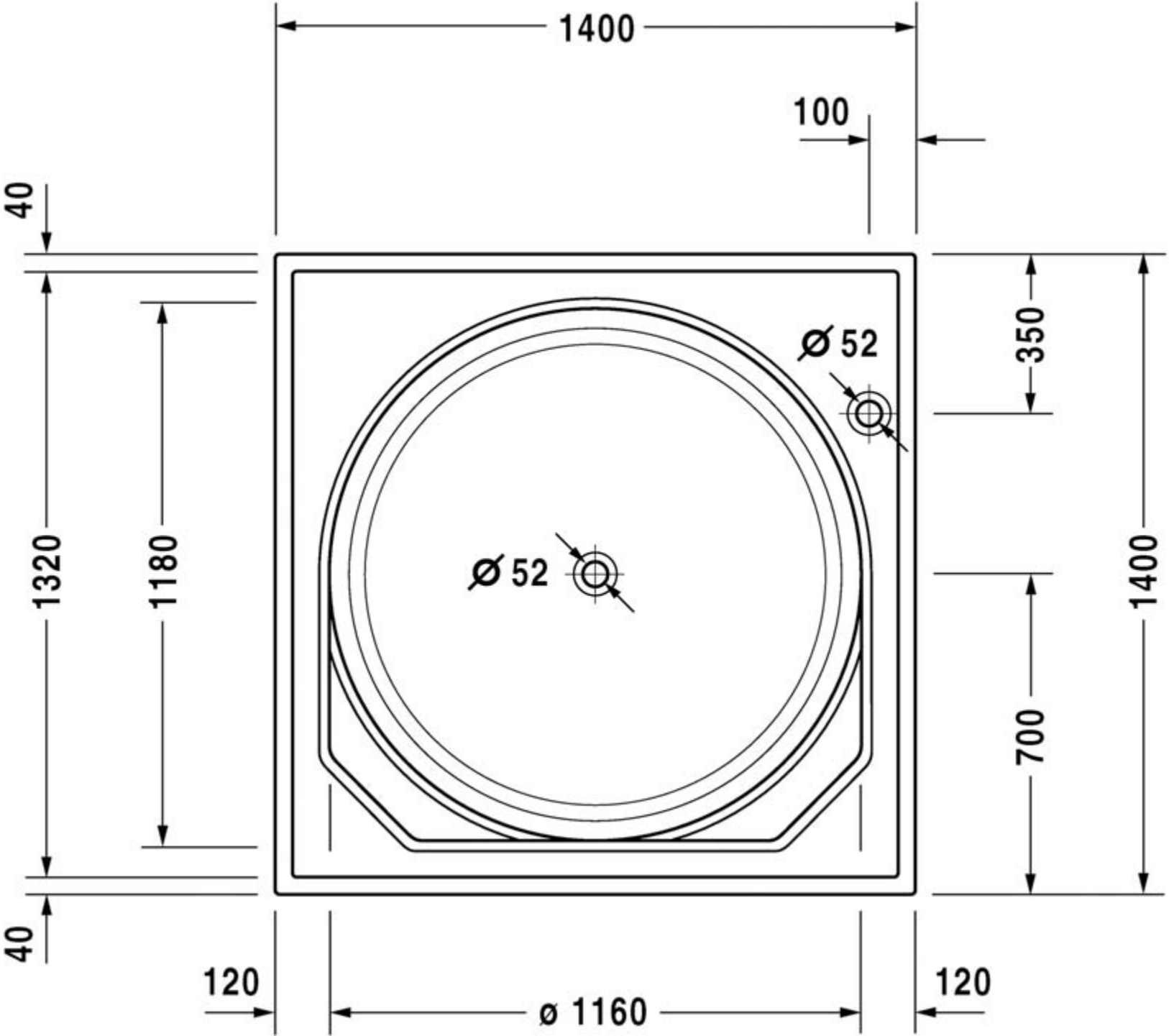
1400
100
40
Ø 52
350
Ø 52
1320
1180
1400
700
40
120
ø 1160
120

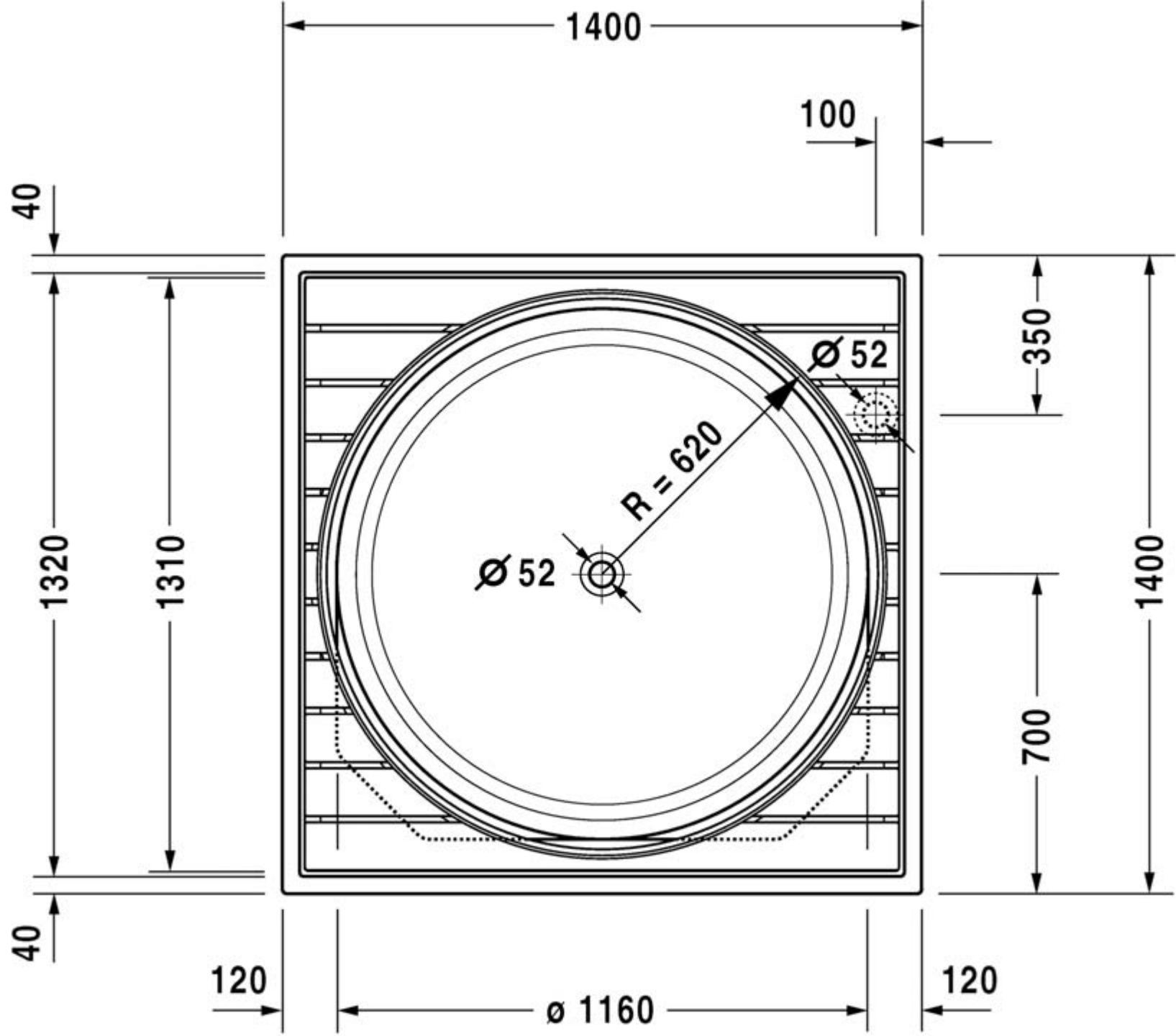
1400
100
40
350
Ø 52
R = 620
Ø 52
1320
1310
1400
700
40
120
ø 1160
120

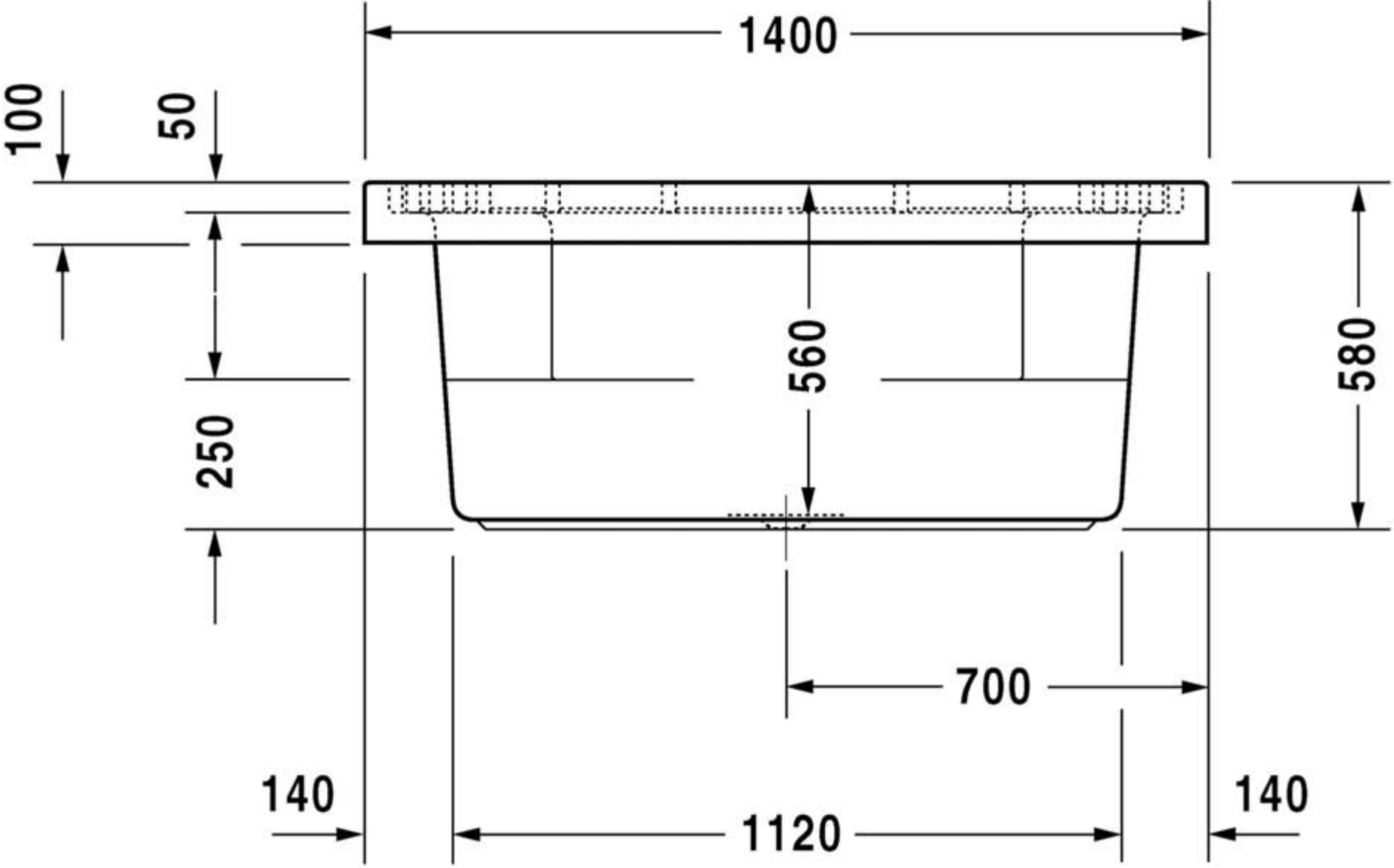
1400
100
50
560
580
250
700
140
1120
140

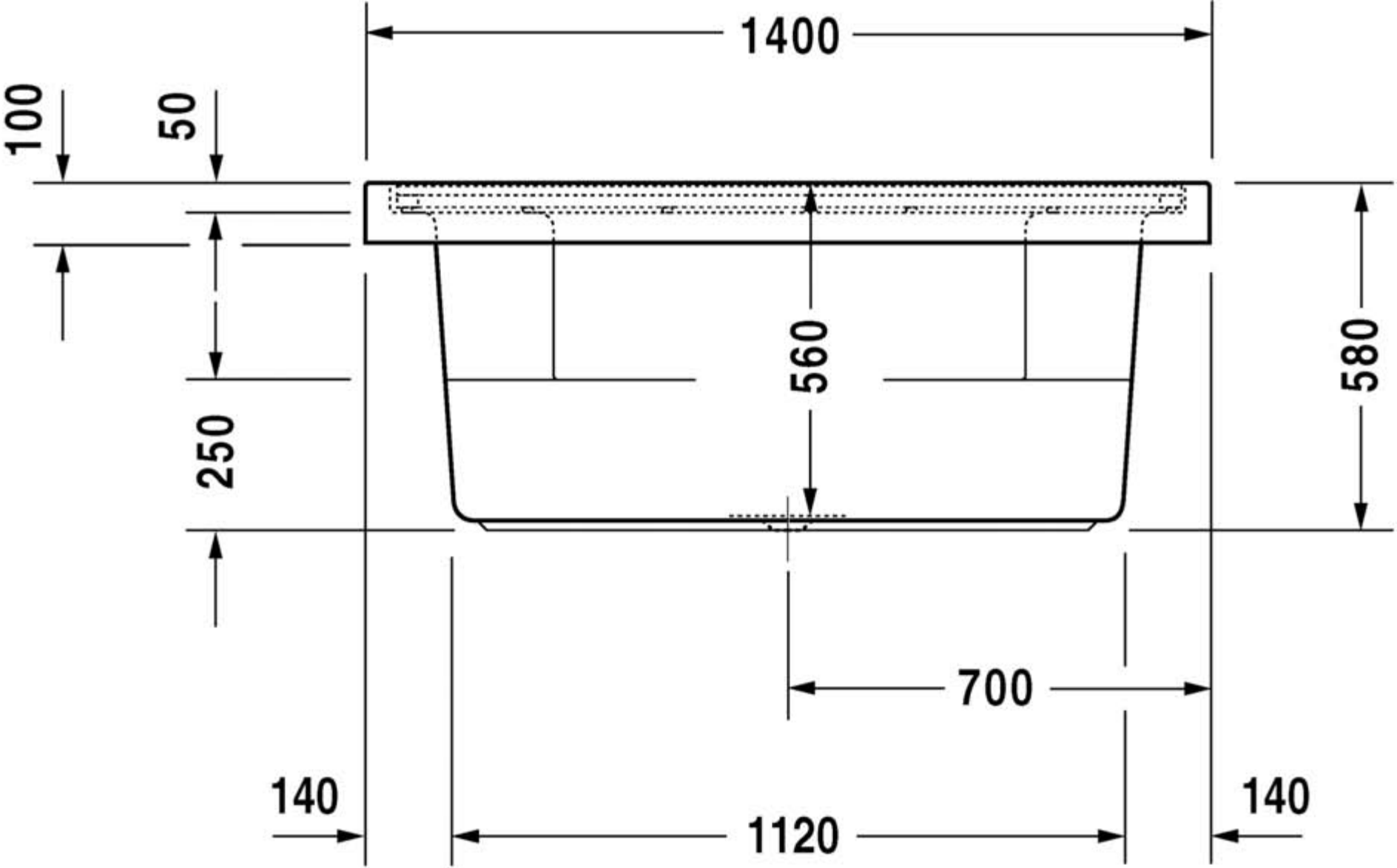
1400
100
50
560
580
250
700
140
1120
140

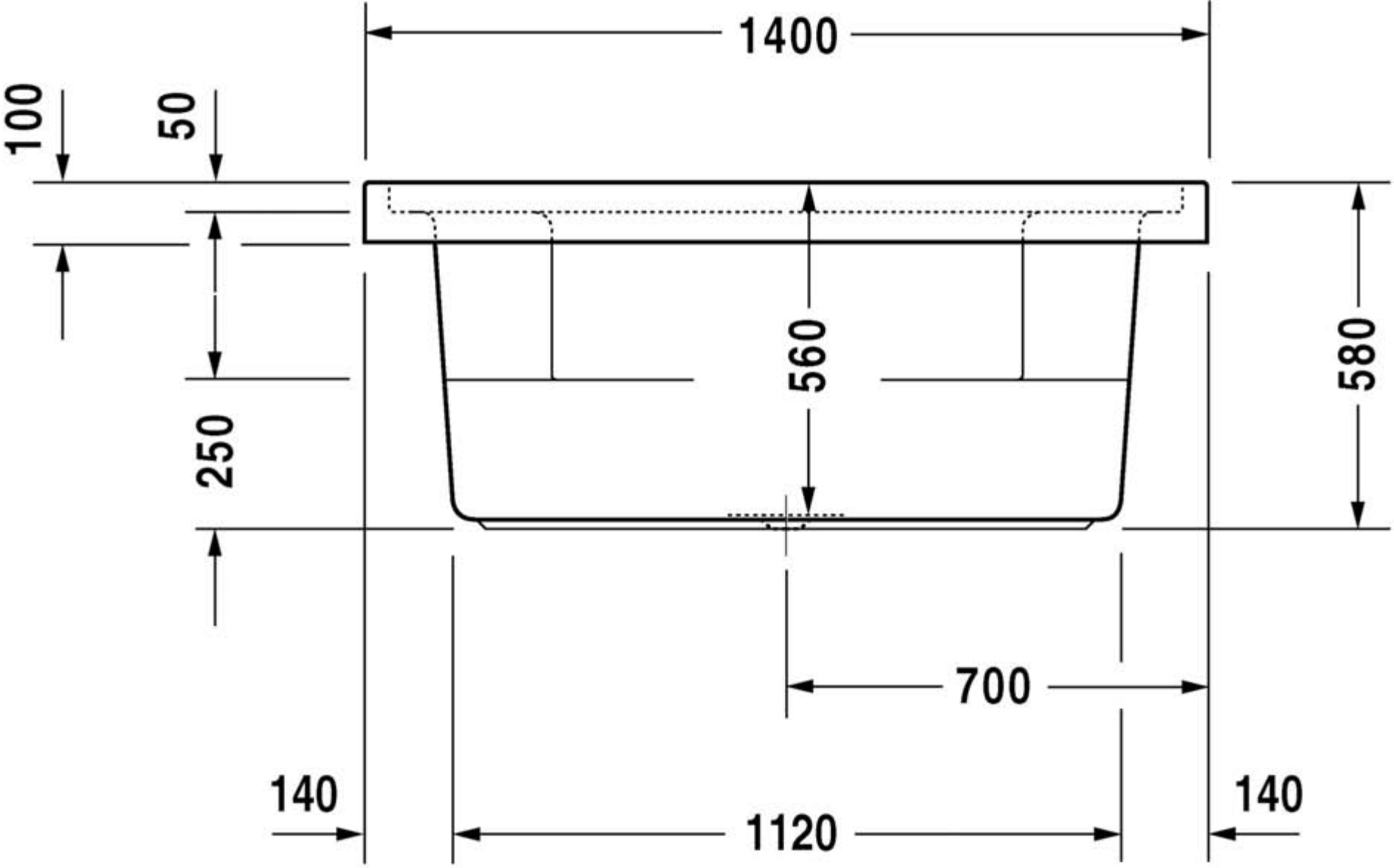
1400
100
50
560
580
250
700
140
1120
140

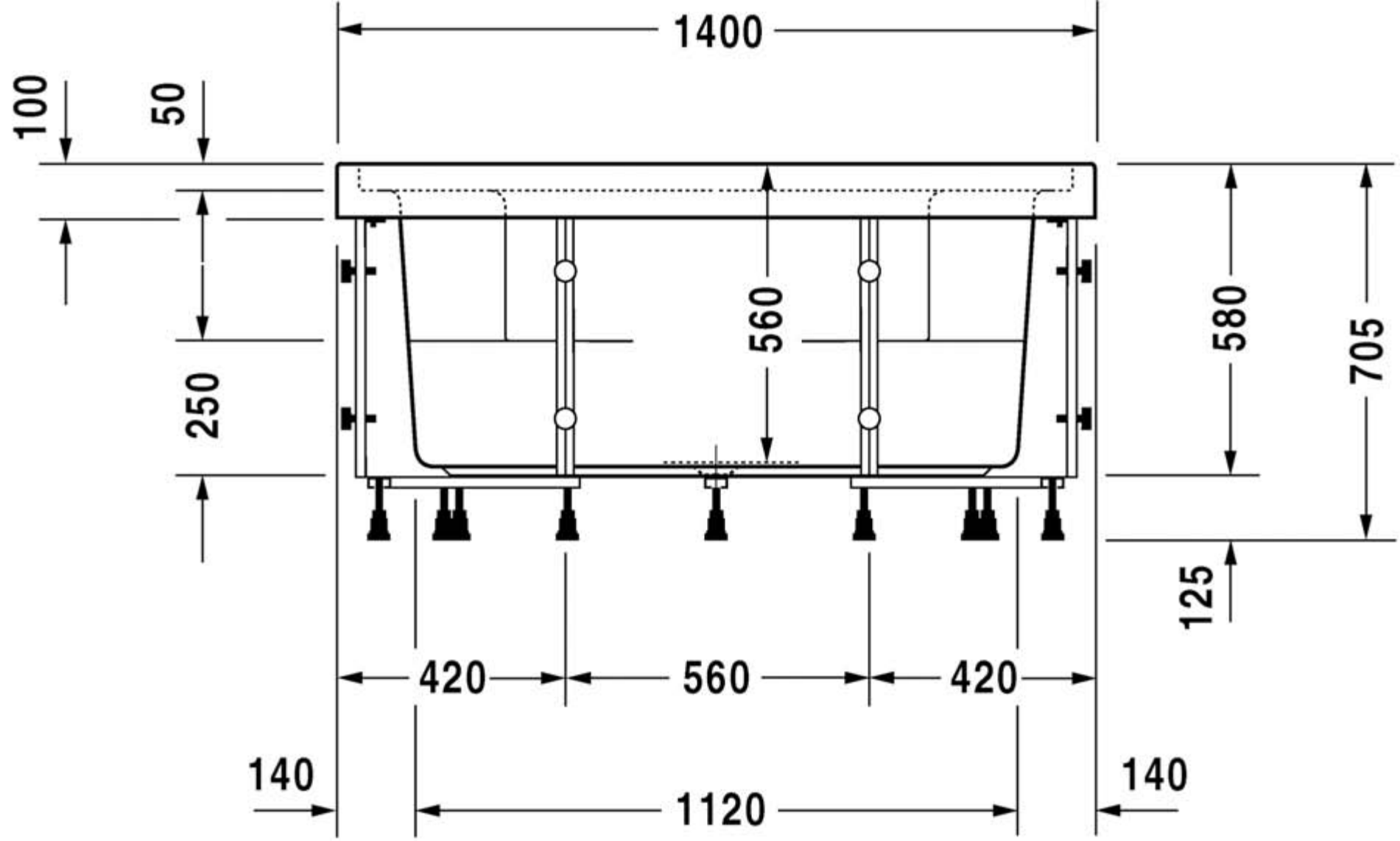
1400
100
50
250
560
580
705
125
420
560
420
140
1120
140