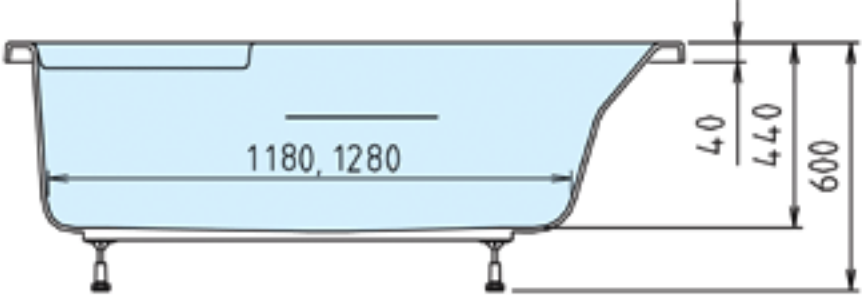
1180, 1280
40
440
600

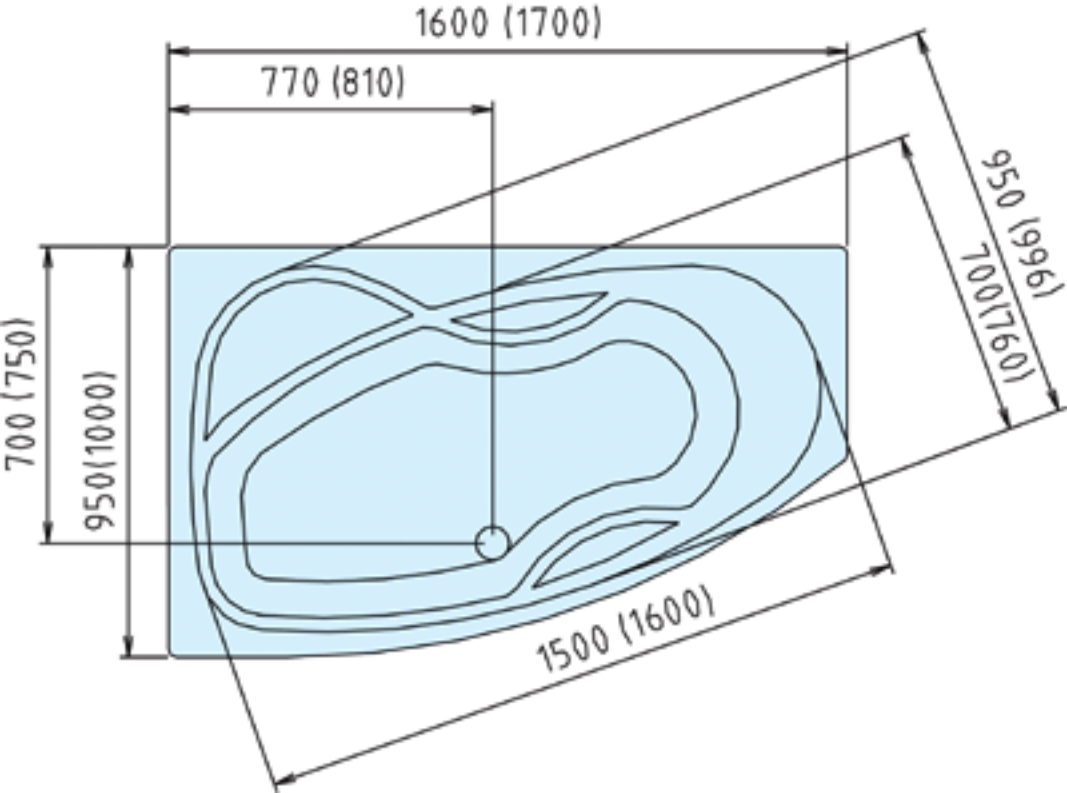
1600 (1700)
770 (810)
950 (996)
700(760)
700 (750)
950(1000)
1500 (1600)

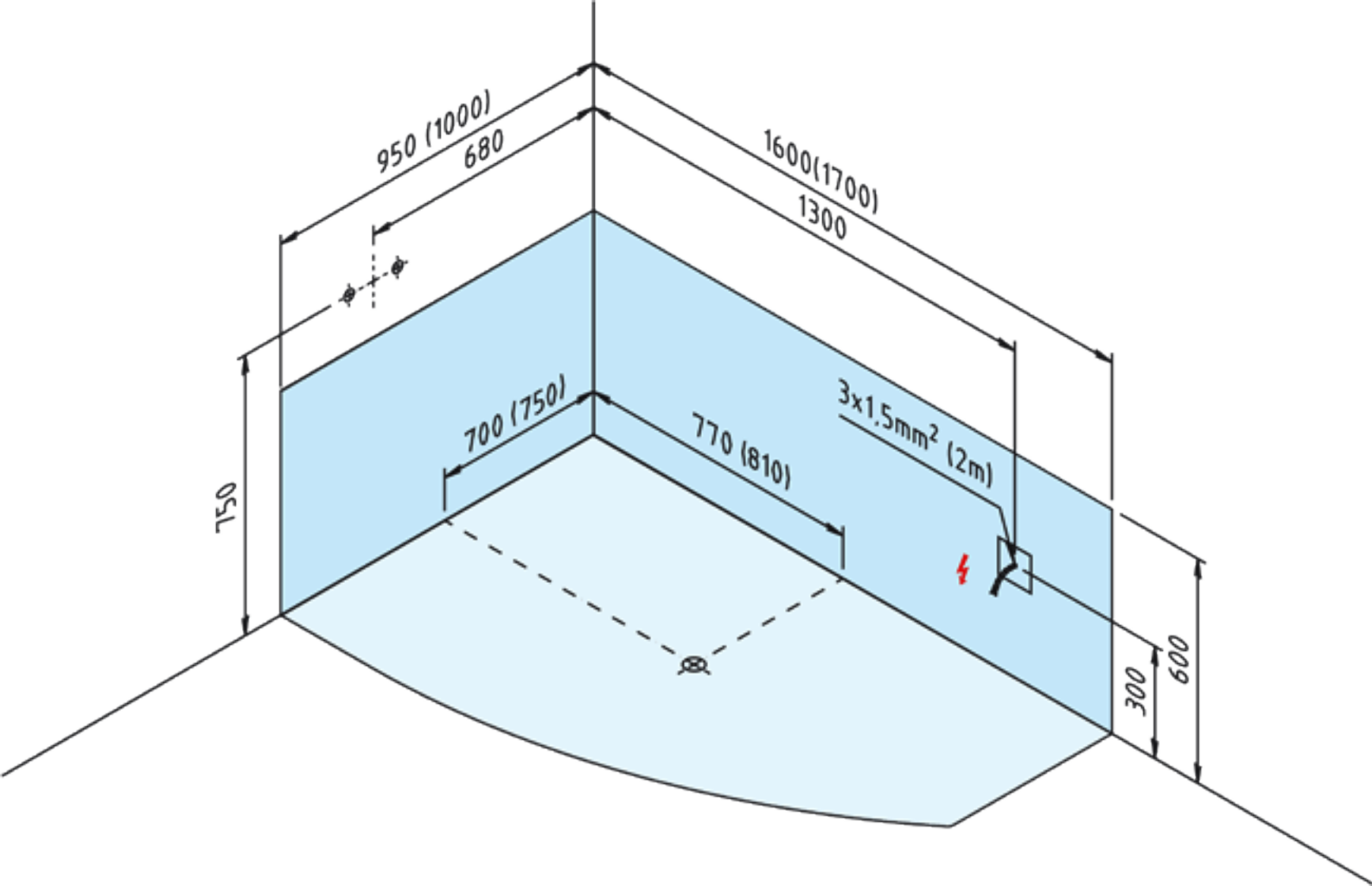
950 (1000)
680
1600(1700)
1300
750
700 (750)
770 (810)
3x1.5mm² (2m)
300
600