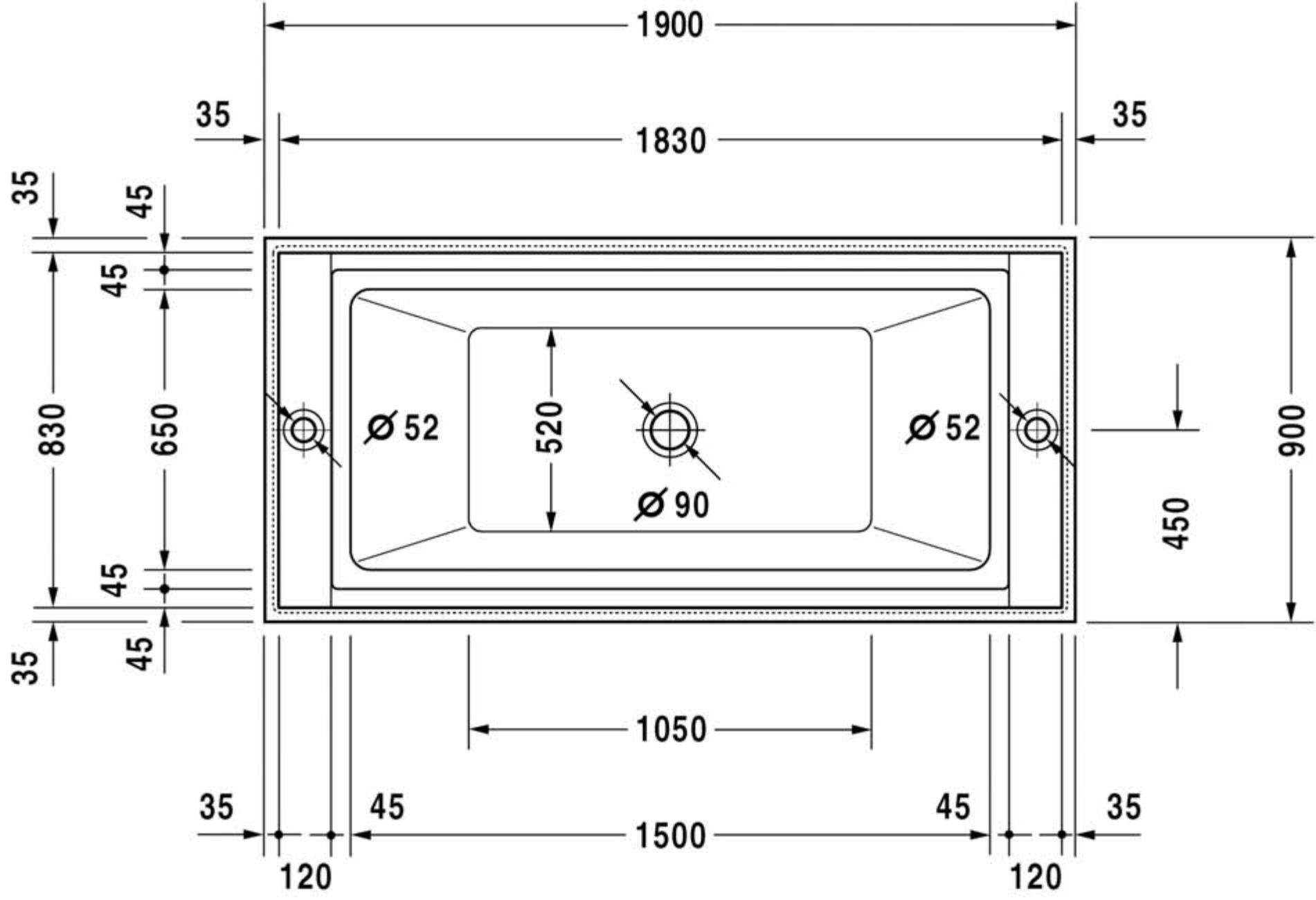
1900
35
1830
35
35
45
45
830
650
45
35
45
Ø 52
520
Ø 90
Ø 52
900
450
1050
35
45
1500
45
35
120
120

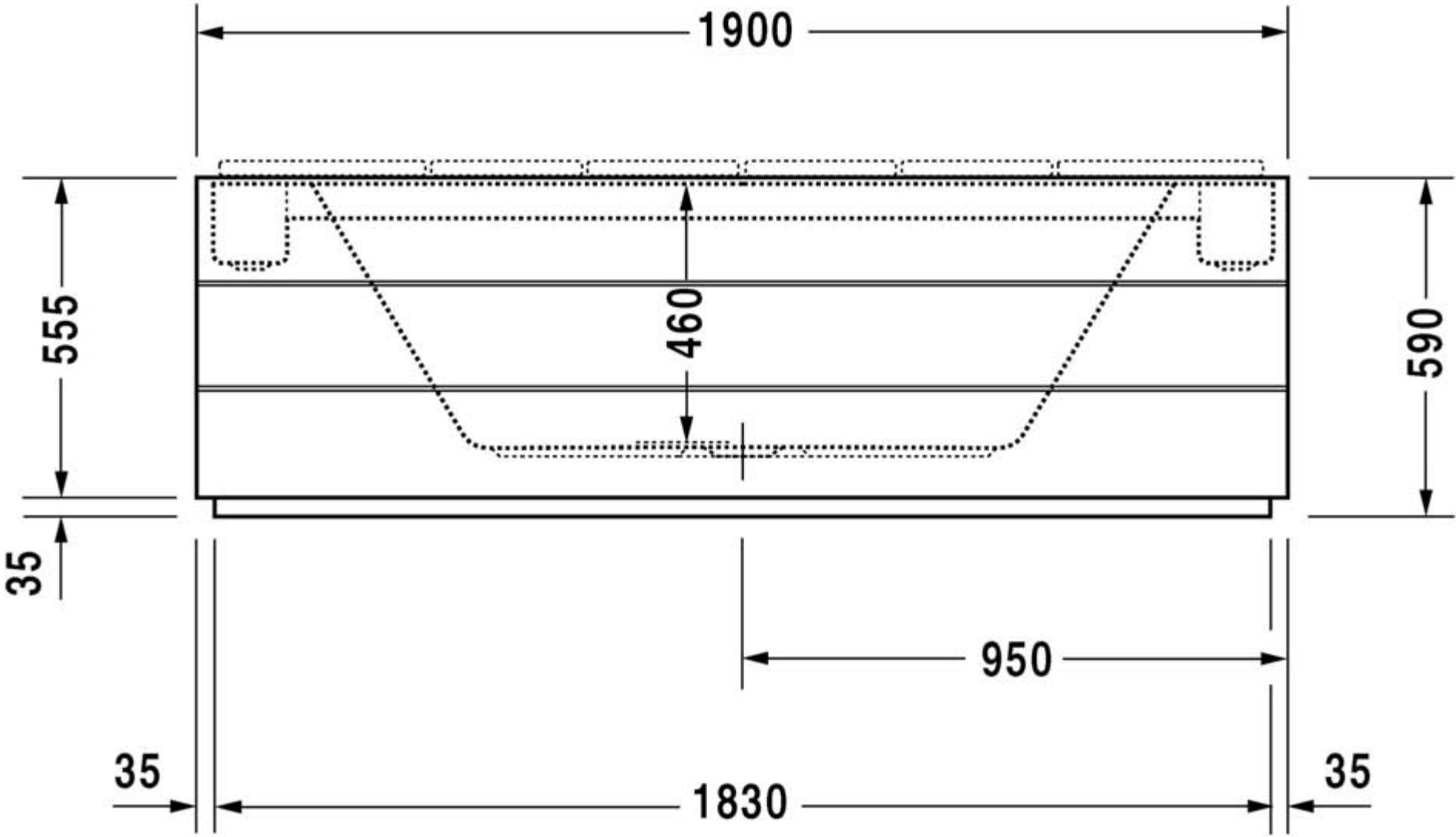
1900
555
460
590
35
950
35
1830
35