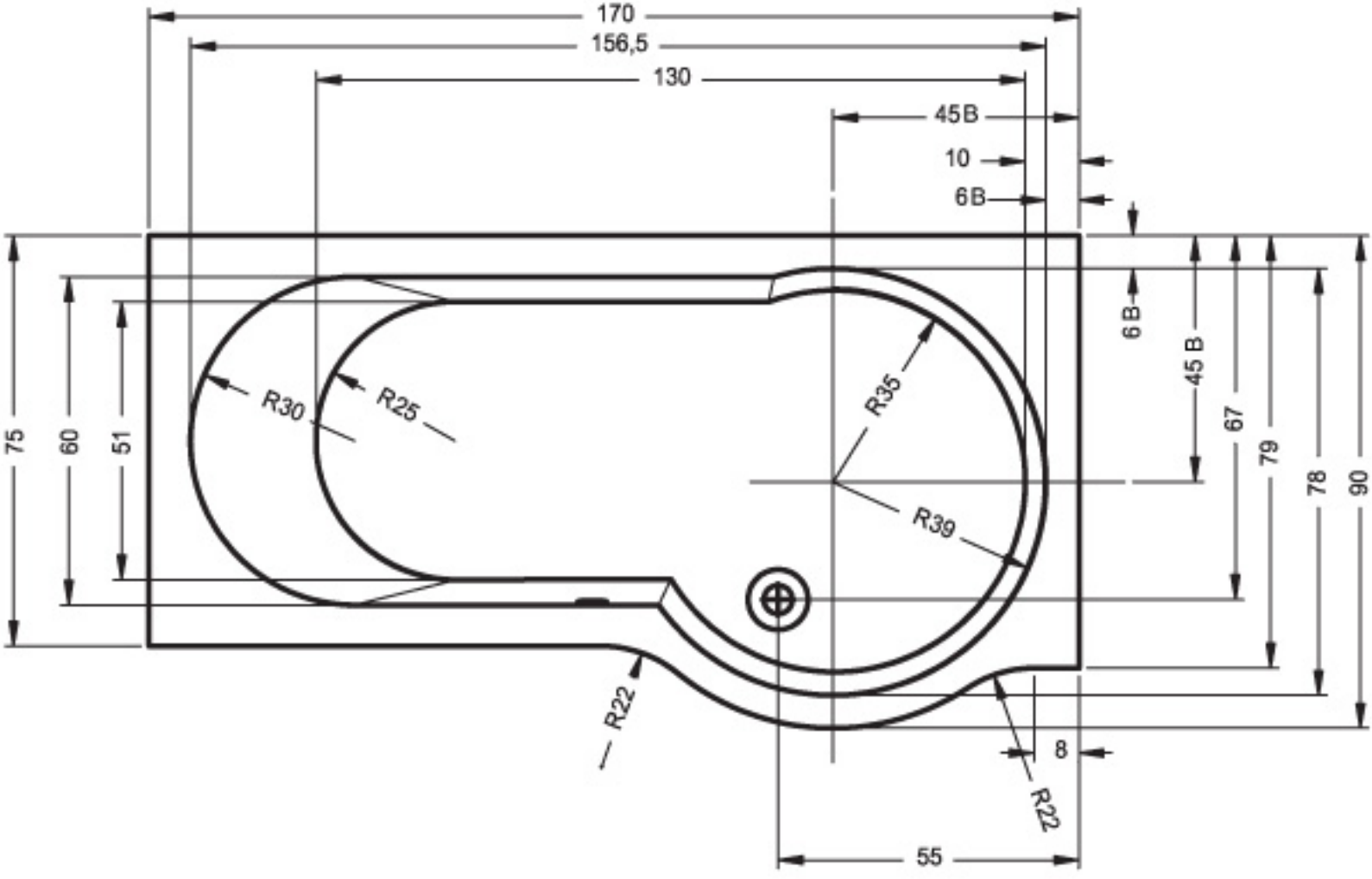
170
156,5
130
45B
10
6B
6B
45 B
67
79
78
90
75
60
51
R30
R25
R35
R39
R22
8
R22
55

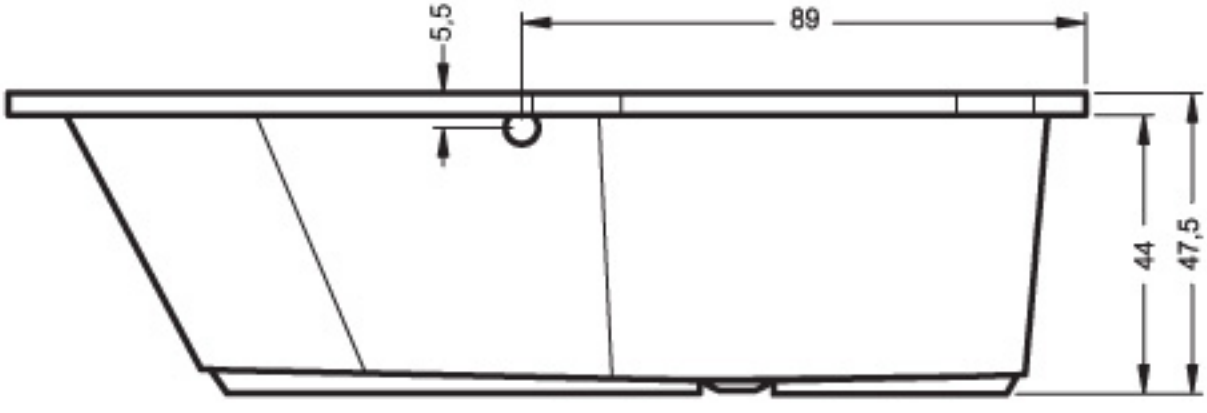
5,5
89
44
47,5

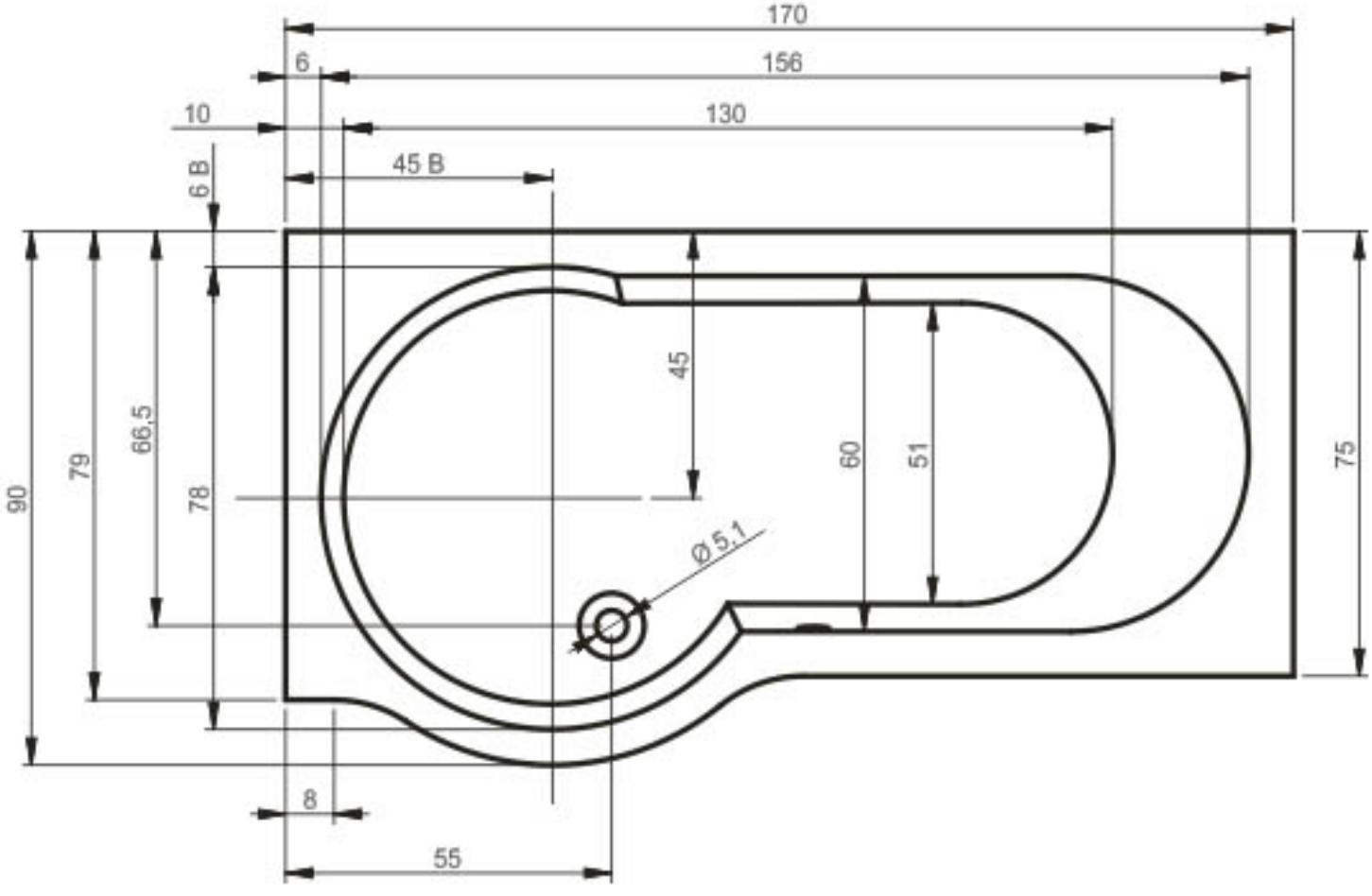
170
6
156
10
130
45 B
6 B
90
79
66,5
78
45
60
51
75
Ø 5,1
8
55

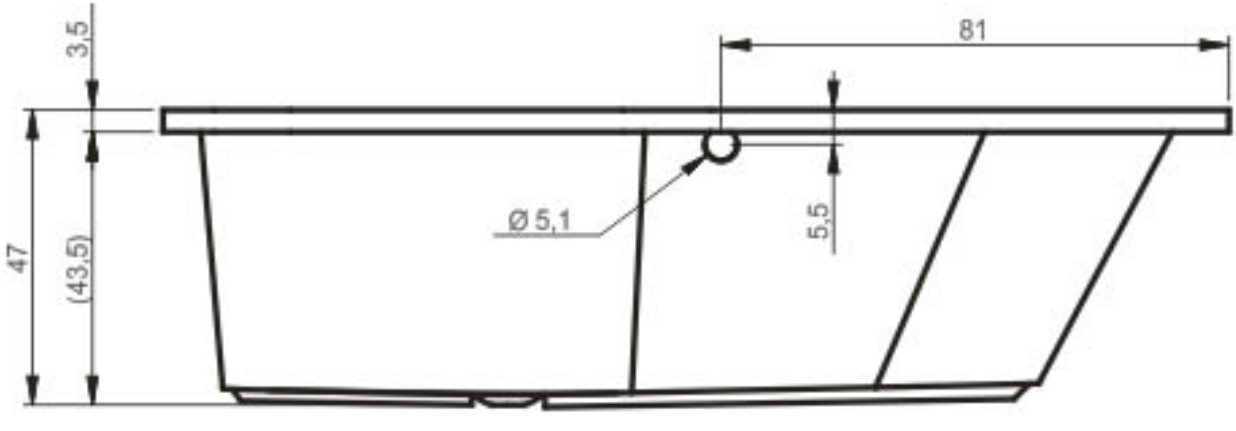
3,5
81
47
(43,5)
Ø 5,1
5,5