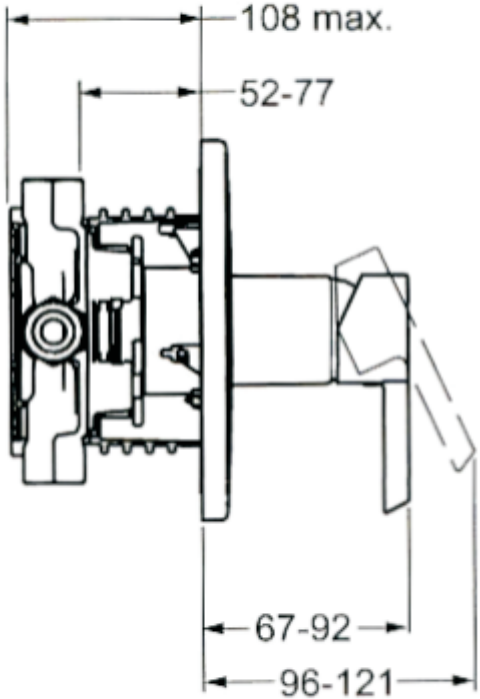
108 max.
52-77
67-92
96-121

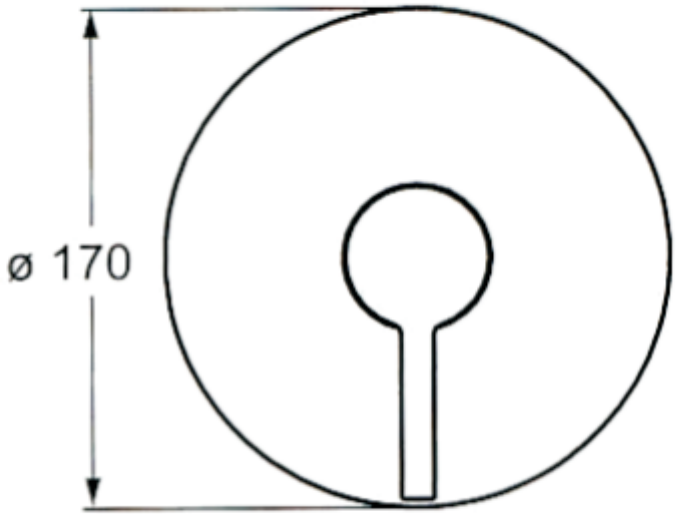
ø 170