TEiKO spol. s. r. o., 763 64 Spytihněv 576, Czech Repupblic
tel.: + 420 577 110 111, fax: + 420 577 110 315
info@teiko.cz, www.teiko.cz
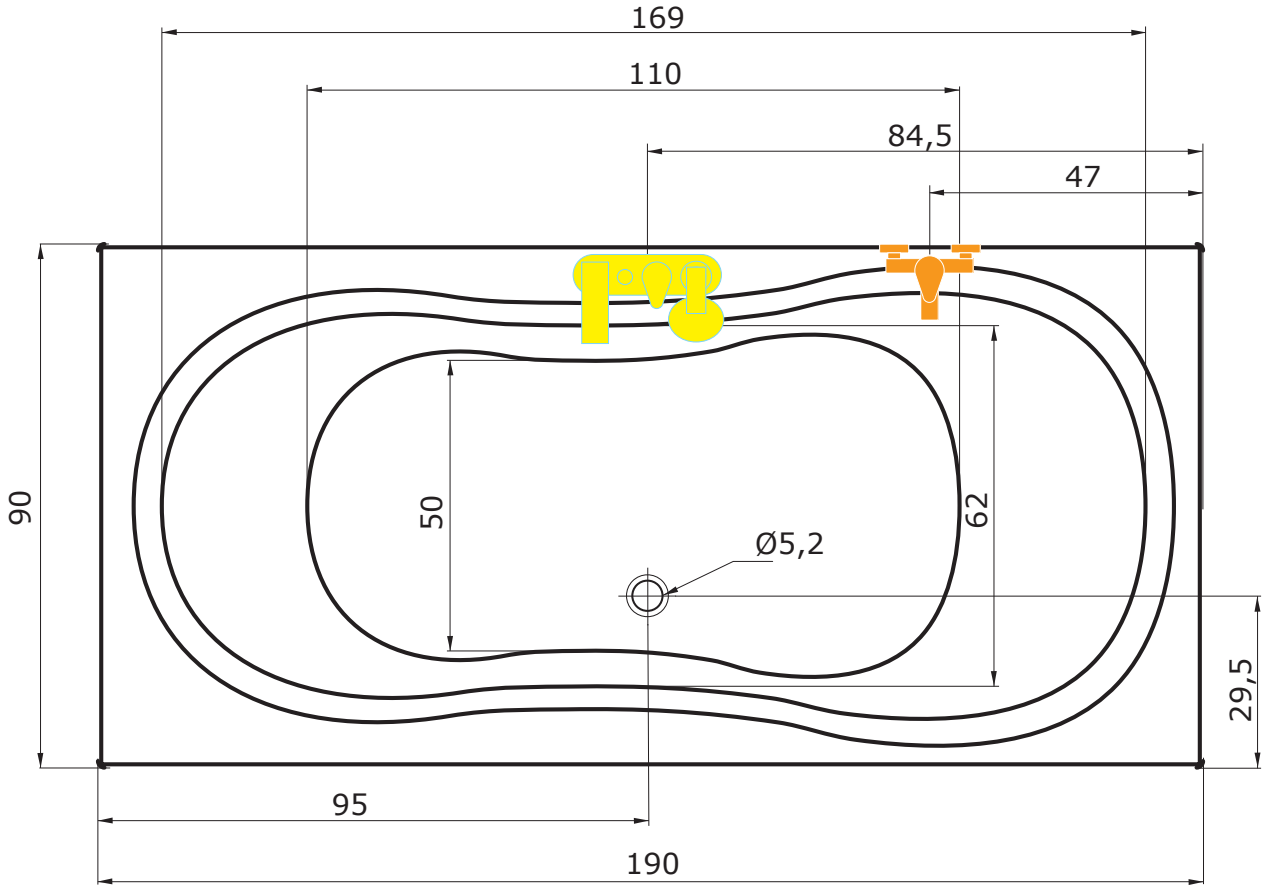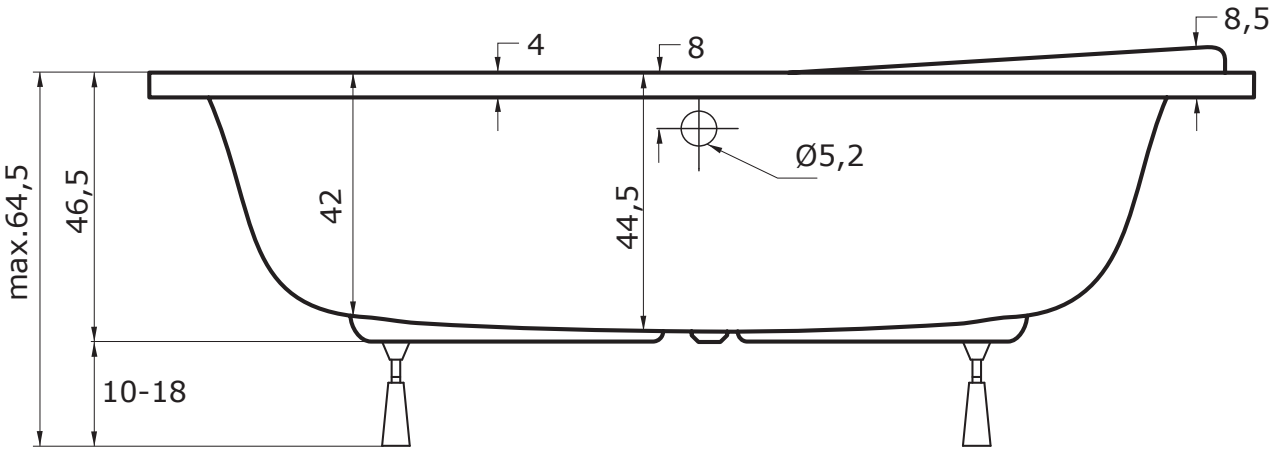
PALMA