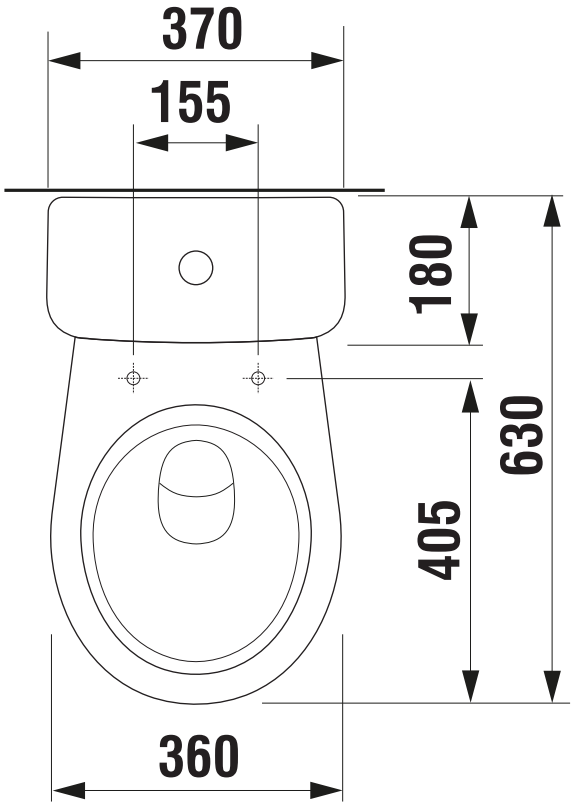
370
155
180
630
405
360

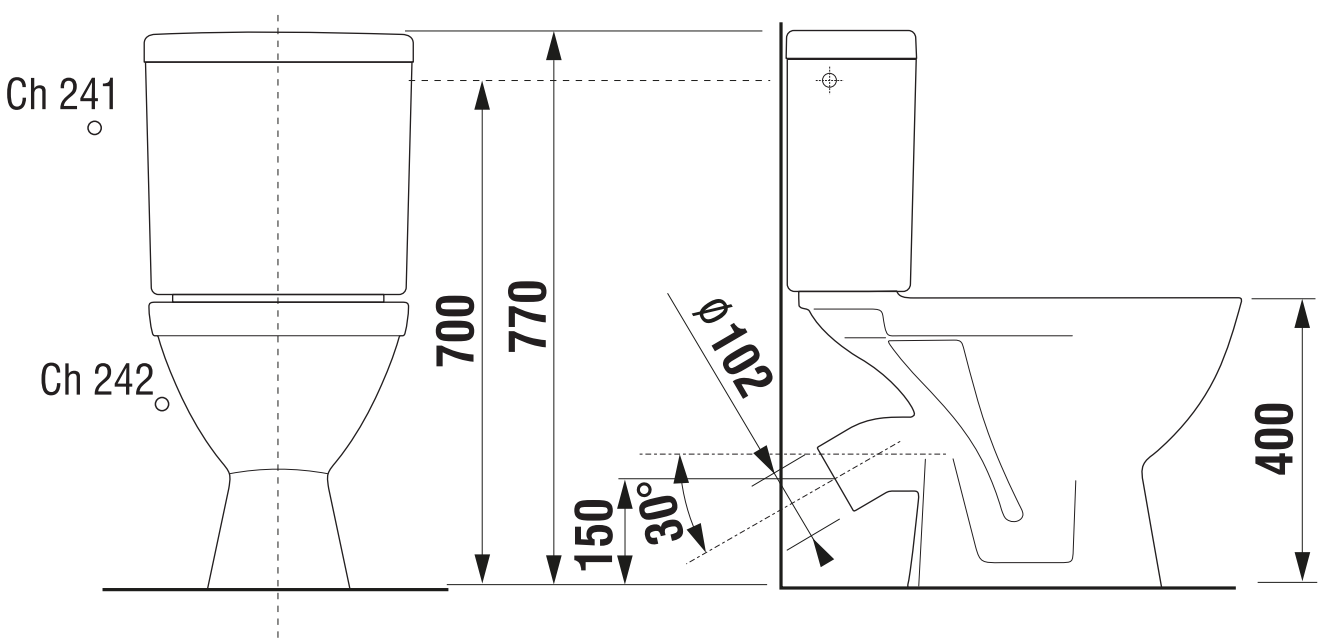
Ch 241
Ch 242
700
770
ϕ102
150
30°
400