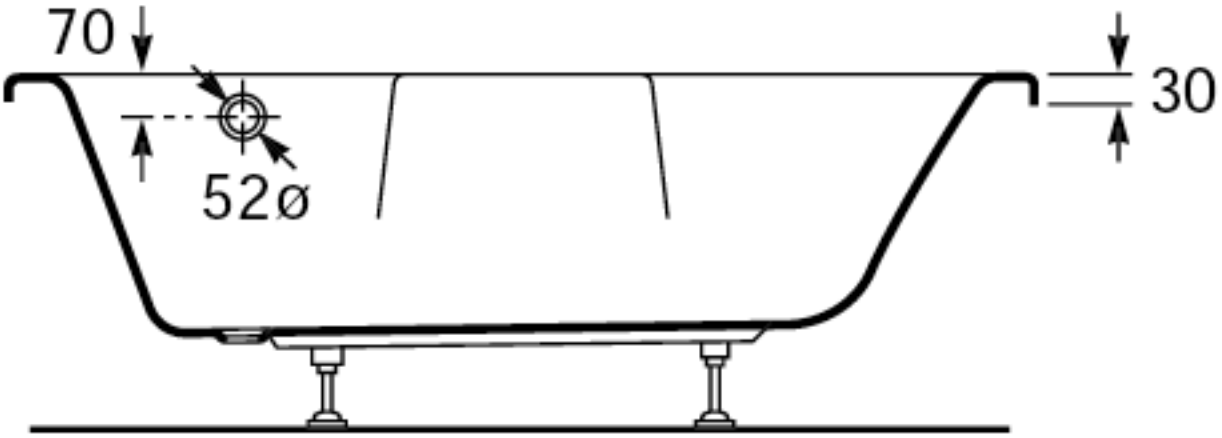
70
30
52ø

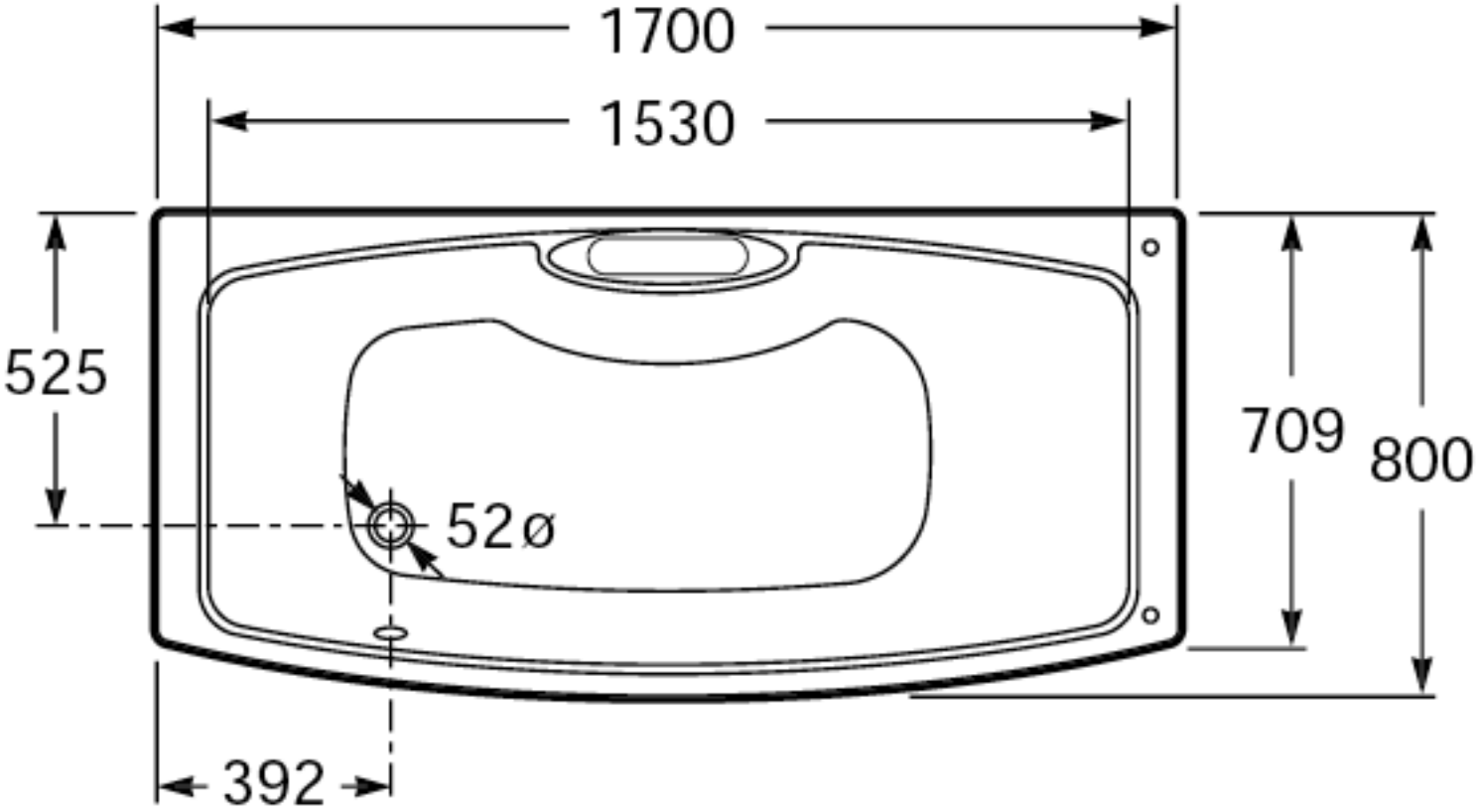
1700
1530
525
709
800
52ø
392

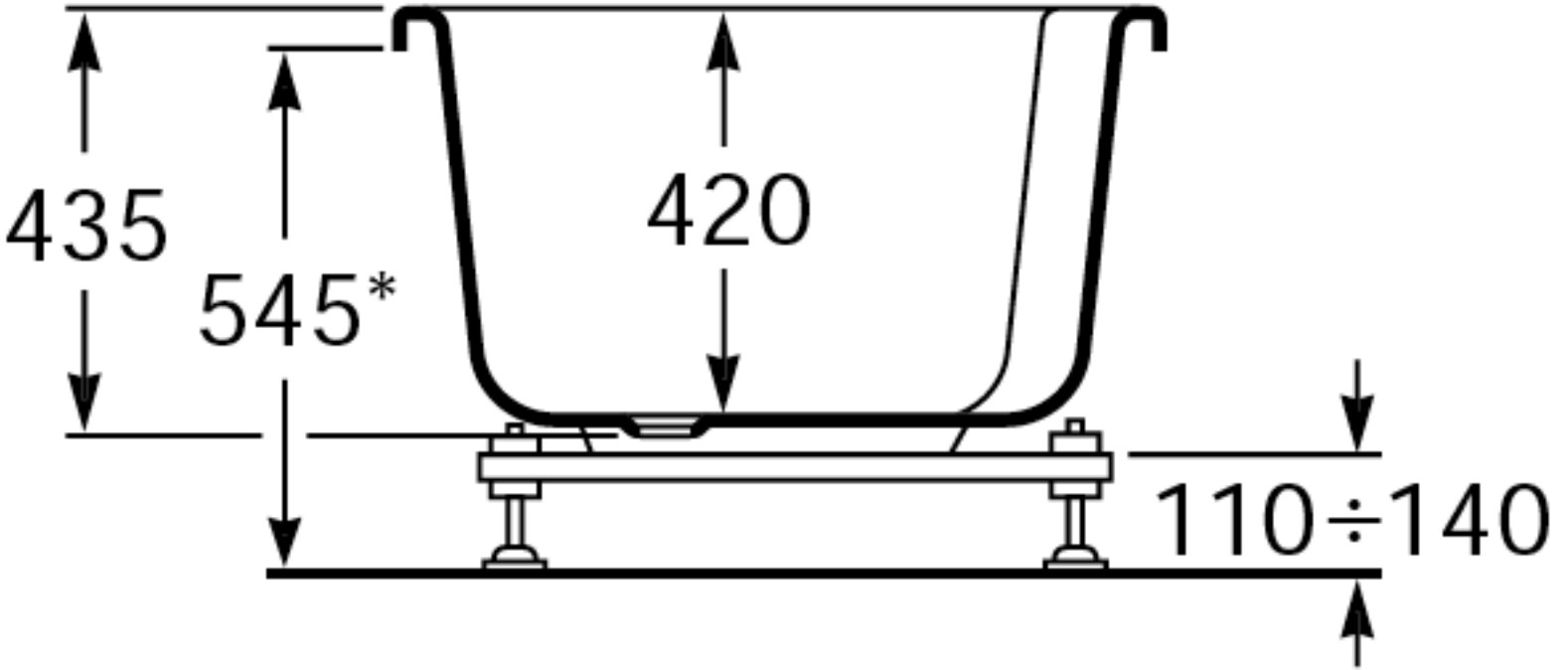
435
545*
420
110÷140